ОБЩЕСТВО С ОГРАНИЧЕННОЙ ОТВЕТСТВЕННОСТЬЮ
«ГУ ЛАБОРАТОРИЯ ЭНЕРГОСБЕРЕЖЕНИЯ»

420021, г.Казань, ул.Каюма Насыри, д.40
тел./ф. (843)293-56-35, e-mail: Labenergo@bk.ru

	Шифр: 2014-11-15
Заказчик:	ГБУ «Фонд газификации, энергосберегающих технологий и развития инженерных сетей Республики Татарстан»
Документ:	**Схема теплоснабжения города Менделеевск до 2030 года**
Том:	Том 1. Утверждаемая часть
Обозначение:	2014-11-15-СТ(У)
Разработан:	2014 г.

Генеральный директор М.А. Каримов

Главный инженер Э.Г. Хамитов

г.Менделеевск

[illegible]

1. [illegible] 4

1.1. [illegible] 4

1.2. [illegible] 4

1.3. [illegible] 2030 [illegible] 6

1.4. [illegible] 6

2. [illegible] 7

2.1. [illegible] 7

2.2. [illegible] 9

2.3. [illegible] 9

2.4. [illegible] 9

3. [illegible] 12

3.1. [illegible] 13

3.2. [illegible] 14

3.3. [illegible] 14

4. [illegible] 16

4.1. [illegible] 16

4.2. [illegible] 17

4.3 [illegible] 18

4.4 [illegible]

4.5. [illegible] 26

4.6. [illegible] 26

5. [illegible] 28

5.1. [illegible] 28

5.2. [illegible] 28

5.3. [illegible] 29

5.4. [illegible] 30

5.5. [illegible] 30

6. [illegible] 36

7. [illegible] 36

7.1. [illegible] 36

7.2. [illegible] 37

8. ʈ ɟ ʰ ɟ ʤ ɕ ɟ ʦ ʙ ʦ ʧ ʨ ɟ ʜ ɟ ʤ ɟ ʤ ɕ ɕ ɟ ʜ ɕ ʤ ʦ ʔ ʃs ɟ ʧ ʤ ʦ ɲ ʤ ɕ Θ 37

9. ʈ ɟ ʰ ɟ ʤ ɕ ɟ ʦ ʨ Θ ɲ ʧ ʨ ɟ ʜ ɟ ʤ ɟ ʤ ɕ ɕ ʃs ɟ ʧ ʤ ʦ ə ʦ ʔ ʤ Θ ɡ ʨ ʰ ʤ ɟ ʨ ɡ ɕ ɕ 39

10. ʈ ɟ ʰ ɟ ʤ ɕ ʷ ʧ ʦ ʙ ɲ ʧ ʤ ʦ ʃ ʦ ʟ ʤ ʒ ʔ ʤ ɟ ʤ ʷ ʤ ʒ ɟ 40

10.1. ʍ Θ ʨ Θ ʕ ʃs ɟ ʨ ɕ ɲ ʃs ɕ ʕ Θ ʙ ɟ ɲ ɲ ʦ ʟ ʷ ʔ ʤ ʳ ɲ ʃs ɟ ʧ ʤ ʦ ə ʳ ..... 40 ɲ ɟ l

1. [illegible]

1.1. [illegible]

[illegible]

[illegible]

1.2. [illegible]

[illegible]

[illegible]

[illegible]

[illegible]

1.3. ᵗ ᵗᶜ ᵗˢ ᶜᶠ ᶜᶻ ᵗˢ ᴸ ᵗᶠ ᵗᶜ ᶜᶠ ᵗᶜ ᵗˢ ᶠⁿᵧ ˡˢ ᶜᶻ Θ ᶜˡˢᵗᶜ ⱼᶻ ᵗᶠ ᵘᶜᶻ ᵗˢ ᶠᵊ ʳᶜᶠ ᵗᶠ ᵗˢ ˡˢ ᵗᶜ ⱼ ᴮ ᶜᶻ ⱼ ᶜᶻ ᶜᶠ ʷ ᶜᶻ Θ ᵗᶠ ⱼ ᵗᶜ ᶜᶠ ᵗˢ ᴴ ᴴ ᵗˢ 2 0 3 0 ᶜᶠ .

ᵗ ᵗᶜ ᵗˢ ᶜᶠ ᶜᶻ ᵗˢ ᴸ ᵗᶠ ᵗᶜ ᶜᶠ ᵗᶜ ᵗˢ ᶠⁿᵧ ˡˢ Θ ˡˢ ⱼ ᵗᶠ ᶜᶻ ᵗˢ ᵊ ʳ ⊓ ᶜᶻ Θ ᶜᶠ ᵗᶜ ᶻ ᴸ ᵗˢ ᶠ ᵗᶠ ᵗˢ ᵗˢ ᶠⁿᵧ ᶜᶻ ᵗˢ ᵊ ⱼ ᵗᶠ ᵗᶜ ᵗˢ ᶜᶠ ᶜᶻ ᵗˢ ᴸ Θ ᵗᶠ ⱼ ᵗᶜ ᶠⁿᵧ ᵗᶠ ⱼ ᶠ ˡˢ ᶜᶠ ᵊ ᶜᶻ ᵗˢ ᶠ ᶠ ˡˢ ᶠ ᵗᶠ ᵗˢ ᴴ ᶠ ᶜᶻ ᵝ ᵘ Θ ⱼ ᶜᶻ ʳ ⊓ ˡˢ ⱼ ᵗᶠ ᶜᶻ ᵗˢ ᵊ ʳ Θ ᶠⁿᵧ ˡˢ ᶜᶻ ᵗˢ ᶠ ᶠ ˡˢ ᶠ ᵗˢ ᵘ ⱼ ᵘ ᶜᶻ ᵗˢ ? ᴸ

1.4. ᵗ ᵗᶜ ᵗˢ ᶜᶠ ᶜᶻ ᵗˢ ᴸ ᵗᶠ ᵗᶜ ᶜᶠ ᵗᶜ ᵗˢ ᶠⁿᵧ ˡˢ Θ ˡˢ ⱼ ᵗᶠ ᶜᶻ ᵗˢ ᵊ ʳ ⊓ ᶜᶻ Θ ᶜᶠ ᵗᶜ ᶻ ᴸ ᵗˢ ᵗˢ ᴮ ʰ ⱼ ᶠⁿᵧ ˡˢ-ᵃᵘ ⱼ ᶜᶻ ᶜᶻ ᵗˢ ᵗˢ ? ᴸ Θ ᶠⁿᵧ ˡˢ ᵗᶜ ᵗˢ ? ᶠ ᶜᶠ

ᵘ ᵗˢ ᶜᶠ ᶜᶻ Θ ᶠⁿᵧ ᶜᶻ ᵗˢ ᶜᶠ ⱼ ᶜᶻ ⱼ ᵗᶜ Θ ᶜᶻ ᵃ ᶜᶻ ᵗˢ ᶜᶻ ᶻ ᵗᶠ ᶜᶻ Θ ᶜᶻ ᶻ ᶜᶠ . ᶠ ⱼ ᶜᶻ ᴴ ⱼ ᶜᶻ ⱼ ⱼ ᶠ 2 0 3 0 ᶜᶠ ᵗˢ ᴴ ᶻ ᶠⁿᵧ ᵗˢ ᶠⁿᵧ ˡˢ Θ ᵊ ᶜᶠ ˡˢ 7 8 ⊓ 7 5 5 ˡˢ ⱼ ᵗᶠ ᶜᶻ Θ ᶠ ᵗᶠ ᵗᶜ ᶜᶠ ⱼ ⱼ ᴴ ᶠ 1.2.

ᵒ Θ ᴮ ᶜᶻ ᶜᶠ ᵘᶠ Θ ᴮ ʰ 1 ᶜᶠ . ᶠ 1 ᵘ Θ ᶠⁿᵧ ᵗˢ ᵊ ᵗˢ ᶠ ᵗᶜ Θ ᶠⁿᵧ ⊓ ᵗˢ ᴴ ˡˢ ⱼ ᵗᶠ ᶜᶻ Θ ᶜᶠ, ᶠᶻ Θ ᵗˢ ᵗᶜ Θ

ᵗᶠ /	ᵗ Θ ᶠⁿᵧ ˡˢ ᵗᶜ ᵗˢ ᶠ ᶠ Θ	ᴴ ᶻ ʰ ⱼ ᶠⁿᵧ ˡˢ ᵊ ᵗᶠ ˡˢ ᶜᶻ ᵗˢ ᵏ ⱼ	ᵗ ⱼ ᵗᶜ ᵊ ᵗˢ ᵘ ⱼ ᵗᶜ 2 0 1 8	ᵗ Θ ᶠⁿᵧ ᵘ ⱼ ˡˢ ᶜᶻ 2 0 3 0
1	ᵘ ᶠⁿᵧ Θ ᴴ ⱼ ᴮ ᶜᶻ Θ ʷ - ᵗˢ ˡˢ ᵗˢ ᵗᶠ ᶜᶻ ⱼ ᶜᶻ ᶜᶠ ⱼ	7,527	22,200	25,693
2	ᶠ ᶜᶻ ᵗˢ ᶜᶠ ᵗˢ ᶠ ᵊ Θ ᵗᶜ ˡˢ ᶜᶠ ᵗᶜ ᶜᶻ Θ - ᵗˢ ˡˢ ᵗˢ ᵗᶠ ᶜᶻ ⱼ ᶜᶻ ᶜᶠ ⱼ - ᶜᶠ ᵗˢ ᵗᶜ ʷ ᵘ ⱼ ⱼ ᴮ ᵡ ⱼ ᶜᶻ ᵗˢ ᶠⁿᵧ ᶜᶻ	1,153 0,267	- -	- -
3	ᵘ ⱼ ᶠ ᵘ ᶜᶠ ᵗˢ ᶜᶻ ᶜᶻ Θ ʷ 2 ᵗ - ᵗˢ ˡˢ ᵗˢ ᵗᶠ ᶜᶻ ⱼ ᶜᶻ ᶜᶠ ⱼ - ᶜᶠ ᵗˢ ᵗᶜ ʷ ᵘ ⱼ ⱼ ᵊ ᵗˢ ᴴ ᵗˢ ᶠⁿᵧ ᶜᶻ	2,436 0,582	2,436 0,431	2,145 0,367
4	ᵘ ⱼ ᶠ ᵘ ᶜᶠ ᵗˢ ᶜᶻ ᶜᶻ Θ ʷ 3 ᵗ - ᵗˢ ˡˢ ᵗˢ ᵗᶠ ᶜᶻ ⱼ ᶜᶻ ᶜᶠ ⱼ - ᶜᶠ ᵗˢ ᵗᶜ ʷ ᵘ ⱼ ⱼ ᵊ ᵗˢ ᴴ ᵗˢ ᶠⁿᵧ ᶜᶻ	0,653 0,201	0,653 0,162	0,511 0,105
5	ᵘ ⱼ ᶠ ᵘ ᶜᶠ ᵗˢ ᶜᶻ ᶜᶻ Θ ʷ 4 ᵗ - ᵗˢ ˡˢ ᵗˢ ᵗᶠ ᶜᶻ ⱼ ᶜᶻ ᶜᶠ ⱼ - ᶜᶠ ᵗˢ ᵗᶜ ʷ ᵊ ᵘ ᵗˢ ⱼ ᴴ ⱼ ᵗˢ ᶠⁿᵧ ᶜᶻ Θ ᴮ ᵡ ⱼ ᶜ	0,065 0,025	0,065 0,017	0,065 0,015
6	ᵘ ⱼ ᶠ ᵘ ᶜᶠ ᵗˢ-ᶜᶻ ᶜᶻ Θ ʷ ˡˢ . 5 - ᵗˢ ˡˢ ᵗˢ ᵗᶠ ᶜᶻ ⱼ ᶜᶻ ᶜᶠ ⱼ - ᶜᶠ ᵗˢ ᵗᶜ ʷ ᵘ ⱼ ⱼ ᵊ ᵗˢ ᴴ ᵗˢ ᶠⁿᵧ ᶜᶻ	17,076 10,244	17,780 7,331	23,684 8,892
7	ᶠ ᴮ ʰ ⱼ ᶠⁿᵧ ˡˢ-ᵃᵘ ⱼ ᶜᶻ ᶜᶻ ᵗˢ ᵗˢ Θ ʷ - ᵗˢ ˡˢ ᵗˢ ᵗᶠ ᶜᶻ ⱼ ᶜᶻ ᶜᶠ ⱼ - ᵊ ⱼ ᶜᶻ ˡˢ ᶜᶠ ᶜᶻ ʷ ᵘ ᶜᶠ ʷ - ᶜᶠ ᵗˢ ᵗᶜ ʷ ᵘ ⱼ ⱼ ᵊ ᵗˢ ᴴ ᵗˢ ᶠⁿᵧ ᶜᶻ ᴵ ᶠⁿᵧ ⱼ ᶜᶠ ᵗˢ :	5,503 1,069 1,815 8,387	7,570 1,615 2,399 11,584	11,285 2,500 3,513 17,298
	ᴿ ˡˢ ᵗˢ ᶜᶠ ᵗˢ ᴮ ⱼ ᴸ ᶻ ᶠⁿᵧ Θ ᴴ - ᵗˢ ˡˢ ᵗˢ ᵗᶠ ᶜᶻ ⱼ ᶜᶻ ᶜᶠ ⱼ - ᵊ ⱼ ᶜᶻ ˡˢ ᶜᶠ ᶜᶻ ʷ ᵘ ᶜᶠ ʷ - ᶜᶠ ᵗˢ ᵗᶜ ʷ ᵘ ⱼ ⱼ ᵊ ᵗˢ ᴴ ᵗˢ ᶠⁿᵧ ᶜᶻ	26,886 1,069 13,134	28,504 1,615 10,340	37,690 2,500 12,892
	ᶠ ᴮ ʰ Θ ʷ ᶜᶻ Θ ᶜᶠ ᵗᶜ ᶻ ᴸ ᶠ Θ	41,089	40,459	53,082
	ᶠⁿᵧ ᶻ ᶠⁿᵧ Θ ᶜᶻ ᵗˢ ᶠ ᴸ Θ ᶠⁿᵧ ˡˢ ᵗᶜ ᵗˢ	48,616	62,659	78,775

[illegible] 24.03.2014 г. № 497 [illegible] (с изменениями на 2 [illegible] 2014 г.) [illegible] 2030 г. [illegible] 1,0135 [illegible].

2. [illegible]

2.1. [illegible]

[illegible] 2030 г.

[illegible]

1. [illegible]

2. [illegible]

3. [illegible]

ʃ fnj dz ts ə dz fnj dz ʒ ts ч cf dz cf f ts dz ʒ ls j tf dz ts ə ts ʔ ɹ dz j tɕ ɕ cf cf ɕ s tɕ ч j dz ls tɕ Θ dz ɹ dz Θ w f ts ls j dz ɹ dz Θ w (f ts ls j dz ɹ dz Θ w ¯ 3) .

ɹ ts dz r н j ʔ fnj ls ə cf w ls j cf fdz ls ts fnj dz Θ cf ʂ ч ts j dz cf w tf ɕ .j ʃн ʃnj ʒ ts н dz j j dz tɕ cf 2fnj..

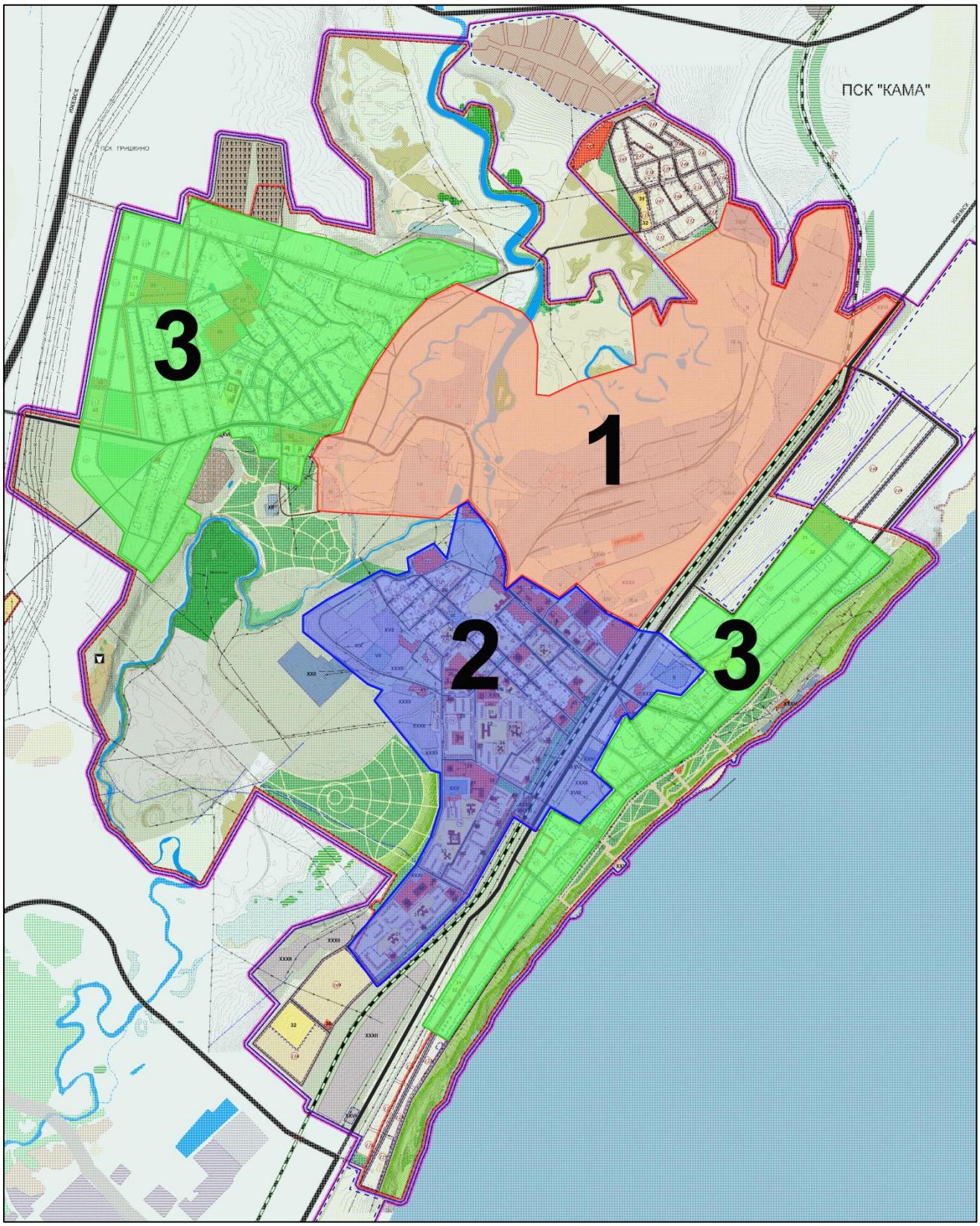

2.2. [illegible]

[illegible]

2.3. [illegible]

[illegible]

2.4. [illegible]

[illegible]

[illegible]

[illegible]	[illegible]	[illegible]	[illegible]	[illegible]	[illegible]	[illegible]	[illegible]	[illegible]	[illegible]
[illegible]	43,68	86	42,320	50,686	74,94	24,254	67,91	74,94	7,03
[illegible]	0,3684	0,688	0,3196	0,3684	0,688	0,3196	0,3684	0,688	0,3196
[illegible]	0,1243	0,1674	0,0431	0,1243	0,1674	0,0431	0,1243	0,1674	0,0431
[illegible]	0,1243	0,172	0,0477	0,1243	0,172	0,0477	0,1243	0,172	0,0477
[illegible]	0,1452	0,3189	0,1737	0,1452	0,3189	0,1737	0,1452	0,3189	0,1737
[illegible]	0,1657	0,1674	0,0017	0,1657	0,1674	0,0017	0,1657	0,1674	0,0017

ᵠ ᵈᶻ Θ ᵈᶻ ᵈᶠ ᴸ ᵈᶻ ᵗᶠ Θ ᵗˢ ᶜᶠ Θ ᵗˢ ᶜᶠ ᶠᶻ Θ ᴸ ʳ ᵊ Θ ᵢ ˡˢ

- ᴶ Θ ᴸ ᵗˢ ᵊ Θ ʷ (ᵗᶠ ᵗᶜ ᵈᶠ ᶠᵑ ᵗˢ ᵢ ᴴ ᵈᶠ ᵈᶻ ᵢ ᵈᶻ ᵈᶻ Θ ʷ) ˡˢ ᵢ ᵗᶠ ᵈᶻ ᵗˢ ᵊ Θ ʷ ᵈᶻ Θ ᶜᶠ ᵗᶜ 7,007 ᶠᶻ Θ ᵈᶻ / ᵘᶠ ᵗᶠ ᵗˢ ᵗˢ ˡˢ ᵈᶻ ᵗˢ ʰ ᵢ ᵈᶻ ᵗˢ ᵈᶠ ᴴ ᵡ Θ . ᶠᶻ ᵡ ᵗᶜ ᵗˢ ᵊ ᵈᶻ ᵡ 2 0 1 4 ᶜᶠ

- ᵗ ᵢ ᴸ ᵢ ᵗᶜ ᵊ ᵡ ᶠᵑ ˡˢ Θ ᵈᶻ ᵗˢ ᵊ ᵈᶻ ᵢ ᵈᶻ ᵈᶻ ʳ ʔ ˡˢ ᵢ ᵗᶠ ᵈᶻ ᵗˢ ᵊ ᵗˢ ʔ ᵈᶻ ˡˢ ʰ ᵈᶻ ᵗˢ ᶠᵑ ˡˢ ᵈᶠ ᶠᵑ ᵗˢ ᶠᵑ ˡˢ Θ ᵊ ᵠᶠ ˡˢ ᶠᶻ Θ ᵈᶻ / ᵘᶠ 1 ᵈᶠ ᵈᶻ ᵈᶠ 4 1 , 0 6 % ᵗˢ ˡˢ ᵡ ᶠᵑ ˡˢ Θ ᵈᶻ ᵗˢ ᵊ ᵈᶻ ᵢ ᵈᶻ ᵈᶻ

- ᵗ ᵢ ᴸ ᵢ ᵗᶜ ᵊ ᵡ ᶠᵑ ˡˢ Θ ᵈᶻ ᵗˢ ᵊ ᵈᶻ ᵢ ᵈᶻ ᵈᶻ ᵗˢ ʔ ᵈᶻ ˡˢ ʰ ᵈᶻ ᵗˢ ᶠᵑ ˡˢ ᵈᶠ ᵈᶻ Θ ᵘᶠ ᵢ ᵈᶻ ˡˢ 2020-2 0 3 0 ᶜᶠ . ᶠᵑ ᵗˢ ᶠᵑ ˡˢ Θ ᵊ ᵠᶠ ˡˢ 2 11 ,8 0, 30 9% ᶠᶻ ˡˢ Θ ᵈᶻ ˡˢ / ᶠᵑ ᶠᶻ ˡˢ Θ ᵠᶠ ᵈᶻ ᵗˢ ᵊ ᵈᶻ ᵢ ᵈᶻ ᵈᶻ ᵗˢ

3. ᵀᵢ ᵢ ᵗᶜ ᶠᵑᵍᵗᶠ ᵢ ᶜᶠ ˡˢ ᶜᶠ ᵊ ᵈᶻ ʳ ᵢ ᴮ ᵒᵈᶻᵒᵈᶻᶠᵑᵍʳ ˡˢ ᵢ ᵗᶠ ᵈᶻ ᵗˢ ᵈᶻ ᵗˢ ᶠᵑᵍ

ᵀᵢ ᵢ ᵗᶜ ᶠᵑᵍᵗᶠ ᵢ ᶜᶠ ˡˢ ᶜᶠ ᵊ ᵈᶻ ʳ ᵢ ᵗˢ ᴮ ʲ ᵢ ᵈᶻᵓ ʳ ˡˢ ᵢ ᵗᶠ ᵈᶻ ᵗˢ ᵈᶻ ᵗˢ ᶠᵑᵍ ᶜᶠ ˡˢ ᵢ ᵈᶻ ᵂ , ᵈᶻ ᵢ ᵗˢ ᵗˢ ˡˢ ᶜᶠᵑᵍ ˡˢ ᵗˢ ᵘᵢᵈᶻ ᶜᶠ ᶜᶠ ᵒ ˡˢ ᵢ ᵗᶠ ᵈᶻ ᵗˢ ᵊ ᵗˢ ᵓ ᵀᵢ ᵈᶻ ᵢ ᵗᶜ ᴳ ᶜᶠ ᶜᶠ ᴴ ᵗˢ ᵗᶠ ᵗˢ ˡˢ ᵗᶜ ᵢ ᴮ ᶜᶠ ˡˢ ᵢ ᵗᶠ ᵈᶻ ᵗˢ ᵊ ᵗˢ ᵓ ᵀᵢ ᵈᶻ ᵢ ᵗᶜᵗˢᴳᵊᶜᶠᵈᶻᵢᶜᶠ ᵗᶠᵑᵍᵗˢ ᵗˢ ᵈᶻ ᵗˢ ᴸ ᶜᶠ ᵗᶜ ᶠᵑᵍᵈᶻ ᵢ ᴴ ᵇᶻ ᵍ ʰ ᶜᶠ ᴝ ᵇᶻ ᶠᵑᵍᵈᶻ

ᵒ)ᵗ ᵢ ᴳ ᵇᶻ ᵈᶻ ᶜᶠ ᵗᶜ ᵗˢ ᵊ ᵒᵈᶻ ᶜᶠ ᵢ ᵗˢ ˡˢ ᵗᶠ ᵇᶻ ᶠᵑᵍ ᶠᵒ ˡˢ ᵢ ᵗᶠ ᵈᶻ ᵗˢ ᵊ ᵗˢ ᵀᵢ ᵈᶻ ᵢ ᵗᶜ ᴳ ᶜᶠ ˡˢ ᵢ ᵈᶻ ᵗᶠ ᵢ ᵗᶜ ᵒ ˡˢ ᵇᶻ ᵗᶜ ʳ ᵈᶻ ᵒ ᵗᶜ ᵇᶻ ᵏᵈᶻ ᵗˢ ᴳ ᵗˢ ᵊ ᵗˢ ᴸ ᴴ ᵇᶻ ᴝ ᵒ ᵗᶠ ᶜᶠ ᵈᶻ ʷ ˡˢ ᵗˢ ᵊ ᵢ ᵈᶻ ˡˢ ᶜᶠ ᵈᶻ ʷ ᵘᶜᶠ ᵗˢ ᵈᶻᵈᶻ ᵗˢ ᵀᵢ ᵈᶻ ᵒ ᴳ ᵗᶜ ᵇᶻ ᴸ ᶠᶜᶠ ᶠᵑᵍ ᶠᵒ ᵘᵢ ᵢ ᶠᵑᵍ ˡˢ ᵊ ᵢ ᵈᶻˡˢ ᶜᶠ ᵈᶻ ʷ ᵘᶜᶠ ᵗˢ ᵈᶻᵈᶻ ᵗˢ ᵀᵢ ᵈᶻ ᵒ ᵗᶠᵑᵍᵘᶜᶠ ᵗˢ ᵈᶻᵈᶻ ᵗˢ ᶠᵑᵍᶜᶠ ˡˢ ᵢ ᵈᶻ ʷ ;

ᴮ)ᵗ ᵒ ᶠᵑᵍᵘᵢ ˡˢ ᵈᶻ ʳ ᵀᵢ ᵗᶜ ᵒ ᶠᵑᵍ ᴝ ᵗˢ ᴴ ˡˢ ᵢ ᵗᶠ ᵈᶻ ᵗˢ ᵈᶻ ᵗˢ ᶠᵑᵍᶜᶠ ˡˢ ᵢ ᵈᶻ ʷ ᵊ ˡˢ ᵢ ᵗᶠ ᵗᶠ ᵗᶜ ᶜᶠ ᶠᵑᵍ ᵗˢ ᵢ ᴴ ᶜᶠ ᵈᶻ ᵢ ᵈᶻ ᶜᶠ ʷ (ᵗᶠ ᵗˢ ᴴ ᶠᵑᵍᵈᶻ ʰ ᵘᵢ ᵢ ᵈᶻ ᶜᶠ ʷ) ᶠᵑᵍ ᵇᶻ ᵈᶻᵓ ᵗᶜ ᵈᶻ ᵗˢ ᵀᵢ ˡˢ ᵢ ᵗᶠ ᵈᶻ ᵓ ᵢ ᵗᶜ ᵗˢ ᵗᶠ ᵗᶜ ᶜᶠ ʷ ˡˢ ᶜᶠ ᵀᵢ ᵗᶠ ᵈᶻ ᵈᶻᵓ ᵈᶻᵓ ᴴ ᶠᵢ ᵗᶜ ᵢ ᵏᶜᶠ ᵈᶻᵓ ᵗˢ ᵊ ᵊ ᶠᵑᵍᶜᶠ ᶠᵑᵍ ˡˢ ᵢ ᵈᶻᵓ ᵢ

ᵊ) ᵗ ᵒ ᶠᵑᵍᴝ ᵗˢ ᴴ ᵗˢ ᵗˢ ᶠᵑᵍᵢᶜᶠ ᵗᶠ ᵗˢ ᵈᶻᵢ ᵗˢ ᵈᶻ ᵈᶻ ᵈᶻ ᵒ ᵈᶻ ᵒ ᵗˢ ᴮ ᵢ ᶠᵑᵍᵗᶠ ᵢ ᵘᵢ ᵢ ᵈᶻ ᶜᶠ ᵢ ᵈᶻ ᵇᶻ ᵏᴴ ᵗᶠ ˡˢ ᵗᶜ ᵢ ᴮ ᶜᶠ ˡˢ ᵢ ᵈᶻ ᵢ ᵀᵢ ᵊ ᴸ ᵗˢ ᵈᶻ ᵢ ᵗˢ ˡˢ ᶠᵗᶜ ʳ ˡˢ ᵗˢ ᵀᵢ ᶠᵑᵍᶠᵑᵍ ᶜᶠ ᵀᵢ ᵗˢ ᴴ ˡˢ ᵗᶠ ᵗˢ ᵗˢ ᶠᵑᵍᵈᶻ ᵒ ᴮ ᵏᵢ ᵢ ᵈᶻ ᶜᶠ ᶜᶠ ᶜᶠ ᵊ ᵗˢ
2 0 2 2 ᴳ ᵗˢ ᴴ ᵇᶻ ᵊ ᶠᵑᵍᵢ ᵗᶠ ᵗˢ ˡˢ ᵗᶜ ᵢ ᴮ ᶜᶠ ˡˢ ᵢ ᵈᶻ ᶜᶠ ᵊ ᴸ ᵗˢ ᵈᶻ ᵢ ᵢ ᵈᶻ ᵢ ᵈᶻ ʷ ᶠᵑᵍˡˢᴮ ᵈᶻ ᶜᶠᴴ
ᵗᶠ ᵢ ᵗᶜ ᵢ ᵊ ᵢ ᴴ ᵢ ᵈᶻ ʳ ᵈᶻ ᵒ ᴸ ᵒ ᶠᵗᶜ ʳ ˡˢ ᵇᶻ ʰ ᶠᵑᵍ ᶠᵒ ᵢ ᵇᶻ ᵗᶠ ᵗᶜ ᶜᶠ ᶠᵑᵍᵗˢ ᵢ ᴴ ᶜᶠ ᵈᶻ ᵢ ᵈᶻ ᶜᶠ

ᴳ)ˡ ᵗˢ ᵗᶜ ᵈᶻ ᵒ ˡˢ ᶜᶠ ᵊ ᵈᶻ ʳ ᵢ ᵗᶠ ᵗˢ ˡˢ ᵢ ᵗᶜ ᶜᶠ ˡˢ ᵢ ᵗᶠ ᵈᶻ ᵗˢ ᵊ ᵗˢ ᶠᵑᵍ ᵢ ˡˢ ᶜᶠ ᵗᶠ ᵗᶜ ᶜᶠ
ˡˢ ᵢ ᵗᶠ ᵈᶻ ᵗˢ ᶠᵑᵍᵈᶻ ᵒ ᴮ ᵏᵢ ᵢ ᵈᶻ ᶜᶠ ʷ . ʰ ᵊ ᵢ ᵗᶜ ᴝ ᵈᶻ ᵗˢ ᵗᶜ ᵈᶻ ᵒ ˡˢ ᶜᶠ ᵊ ᵈᶻ ʳ ᶠᵗᶜ ᵗᶜ ᵒ ᶠᵑᵍᴝ ᵗˢ ᴴ ˡˢ
ᵗᶠ ᵗᶜ ᶜᶠ ᵗᶠ ᵢ ᵗᶜ ᵢ ᴴ ᵒ ᵘᵢ ˡˢ ᵢ ᵗᶠ ᵈᶻ ᵗˢ ᵊ ᵗˢ ᶠᵗᶜ ᶠᵑᵍᵈᶻ ᵢ ˡˢ ᵗᶜ ᵈᶻ ᶜᶠ ᶜᶠ ᴮ ᵇᶻ ᵗᶠ ᴴ ᵗˢ ᵢ ˡˢ ˡˢ ᶠᵑᵍᵗˢ ᵗᶜ ᵗᶜ
ᶠᵑᵍ ᵗˢ ᶠᵗᶜ ᵒ ʰ ᵢ ᵈᶻ ᶜᶠ ʷ ᴮ ᵇᶻ ᴴ ᵢ ˡˢ ᴸ ᵒ ᵊ ᶜᶠᵑᵍ ᵢ ˡˢ ʳ ᵗˢ ˡˢ ˡˢ ᵢ ᵈᶻ ᵀᵢ ᵒ ᵗᶜ ᵒ ᴮ ᵗˢ ˡˢ

ᴴ)ᵀ ᵗᶜ ᶜᶠ ᶠᵑᵍᵗˢ ᵢ ᴴ ᶜᶠ ᵈᶻ ᵢ ᵈᶻ ᶜᶠ ᵢ (ᵗᶠ ᵗˢ ᴴ ᶠᵑᵍᵈᶻ ʰ ᵘᵢ ᵢ ᵈᶻ ᶜᶠ ᵢ) ᵊ ᶠᵑᵍ ᵢ ᴝ ᴸ ᵗᶠᵑᵍᵗˢ ᵒ ᵗᶜ ᵗˢ ᵀᵢ
ˡˢ ᵢ ᵗᶠ ᵈᶻ ᵗˢ ᶠᵑᵍᵈᶻ ᵒ ᵈᶻ ᵒ ᵘᵢ ᵢ ᵈᶻ ᶜᶠ ᶠᵑᵍ ᵇᶻ ᶠᵑᵍ ᵢ ᵢ ᶠᵑᵍ ˡˢ ᵊ ᵇᶻ ʰ ᵢ ᵢ ? ᴮ ᶠᵗᶜ ᵗˢ ˡˢ ᵢ ˡˢ ᵈᶻ ʳ ᵗᶠᵑᵍᵗˢ ᵇᶻ ʰ ᵢ ᶠᵑᵍ ˡˢ ᵊ ᵈᶻ
ᵈᶻ ᵢ ᵊ ᴸ ᵒ ᶠᵑᵍ ᶜᶠ ᵗˢ ? ᶠᵑᵍ ᴝ ᵢ ᵈᶻ ᵢ ᵗᶠ ᵗᶜ ᶜᶠ ᶠᵑᵍᵗˢ ᵢ ᴴ ᶜᶠ ᵈᶻ ᵢ ᵈᶻ ᶜᶠ ʷ ᶠᵑᵍ ᶜᶠ ᶠᵑᵍ ˡˢ ᵢ ᵈᶻ
ᶜᶠᵈᶻ ᴴ ᶜᶠ ᵊ ᶜᶠ ᴴ ᵇᶻ ᵒ ᵈᶻ ʳ ᵢ ˡˢ ᵢ ᵗᶠ ᵈᶻ ᵗˢ ᵊ ʳ ᵢ ᵗᶠ ᵇᶻ ᶠᵑᵍˡˢ ʳ .

ᵒᵓ ᵒ ᴮ ᵈᶻ ᶜᶠ. ᵘᵢ1 ᵒ ᵀᵢ3ᵢ ᵗᶜ ᶠᵑᵍ ᵗᶠ ᵢ ᶜᶠ ˡˢ ᶜᶠ ᵊ ᵈᶻ ʳ ᵢ (ˡˢᵘᵢ ᶜᶠ ᵗᶠ ᵒᵈᶻ ᵗˢ/ ᵃᵘ

ᴿ ᶠᵑᵍˡˢ ᵗˢ ᵘᵢᵈᶻ ᶜᶠ ᶜᶠ ˡˢ ᵢ ᵗᶠ ᵈᶻ ᵗ	ˡ ᵒ ᴳ ᵗᶜ ᵇᶻ ᴸ ᶠᶜᶠ ˡˢ ᵢ ᵗᶠ ᵈᶻ ᵗˢ ᵊ ᵗˢ ᵀᵢ (ˡˢ ᵢ ᵗᶠ ᵈᶻ ᵗˢ ᵈᶻ ᵗˢ ᶠᵑᵍˡˢᴴˡˢᵒᵢ ᵗᶠ ᵈᶻ ʳ		
	2 0 1 4	2020 ᴳ .	2 0 3 0
ʸ ᵢ ᵈᶻ ˡˢ ᵈᶻ ᵒ ᵈᶻ ʳ ᶠᵗˢ ˡˢ ᵢ ᵈᶻ ʳ ᶜ (ᶠᵗˢ ˡˢ ᵢ ᵈᶻ ʳ ᵈᶻ ᵒ ʷ ⁻ 3)	43,680	50,687	67,91

ᵀᵢ ᵗᶜ ᶜᶠ ᶠᵑᵍᵗˢ ᵢ ᴴ ᶜᶠ ᵈᶻ ᵢ ᵈᶻ ᶜᶠ ᵢ ᵗᶠ ᵗˢ ˡˢ ᵗᶜ ᵢ ᴮ ᶜᶠ ˡˢ ᵢ ᵈᶻ ᵢ ? ᶠᵗˢ ˡˢ ᵢ ᵗᶠ ᵈᶻ ᵗˢ ᵊ ʳ ᶜᶠ ᶠ
ᶜ ᵒᵓ ᵒ ˡˢ ᴳ ᵒ ᴸ ᵀᵢ ᵈᶻ ᵢ ᵗᶜ ᴳ ᵗˢ è ᵊ ʳ ᵗᶠ ᵗˢ ᵈᶻ ᵈᶻ ᵢ ᵈᶻ ᵗˢ ᵗᶠ ᵗˢ ᴸ ᵒ ᵊ ᶠᵑᵍᶜᶠ ᶜᶠ ᵗˢ ? ᶠᵑᵍ ᴝ ᵢ

ʰ ᶜᶠ ᶠᵑᵍˡˢ ᵢ ᵈᶻ ᵒ ˡˢ ᵢ ᵗᶠ ᵈᶻ ᵗˢ ᶠᵑᵍᵈᶻ ᵒ ᴮ ᵏᵢ ᵢ ᵈᶻ ᶜᶠ ʷ ᵗᶠ ᵗˢ ˡˢ ᵗᶜ ᵢ ᴮ ᶜᶠˡˢˡˢᵢ ᵢ ᵈᶻ ᵈᶻ ᵢ ᵈᶻ ᵗˢ ? ᵘᵢ ᵢ ᵀᵢ
ᴴ ᵗˢ ᵓ ᵊ ᵢ ᵇᶻ ᴝ ˡˢ ᵗᶜ ᵇᶻ ᴮ ᵈᶻ ᵒ ʷ ᶠᵑᵍ ᵗˢ ˡˢ ᵗᶜ ʳ ˡˢ ᵈᶻ ᵗˢ ? ᴝ ᶠᵑᵍᴴ ᵗˢ ᵢ ᵈᶻ ᵗˢ ˡˢ ? , ᶠᵑᵍ ᵒ ᴸ ᵈᶻ ᵒ ᵗᶜ
ᵊ ᵗˢ ᵗˢ ᵗᶜ ᵒ ᴸ ᴮ ᵗˢ ᵗᶜ ᵒ ᵈᶻ ᵒ ᵈᶻ ᵇᶻ ᵏᴴ ʳ ᵢ ᴵ ʰ . ᵗᶠ ᵗᶜ ᵒ ᶠᵑᵍᴝ ᵗˢ ˡˢ ᵗˢ ᵈᶻ ᵊ ᵗˢ ᶠᵗˢ ᵈᶻ ᶠᵑᵍ ᵢ ᵊ
ᴴ ᵗˢ ᵗᶠ ᵗˢˡˢᵢ ᵢ ᵈᶻ ᵈᶻ ᵢ ʳ ᵈᶻ ʳ ᵈᶻ ᶠᵗˢ ᵈᶻ ᶜᶠ ᵘᵢ ᵢ ᶠᵑᵍˡˢ ᵊ ᵗˢ ᵈᶻ ᴝ ᶜᶠ ᵈᶻ ᵗˢ ᵘᵢ ᶜᶠ ʰ ᵢ ᵈᶻ ᵈᶻ ᵗˢ ? ᵊ ᵗˢ ᴴ ʳ

ʃ в ʲ j dʒ ls j fŋ ʃdz ls ɕ ts ʔʧ ts ʃ fŋ dz ʃ fŋ ɖ ts dʒ Θ dz j Θ ɕ fŋ ʃdz j ts ls ts н ɕ ʔ ɥ lz j ʔ fŋ Θ ʔ ɥ ʔ Θ ʧ dz ts ʃ
ts ʧ tɕ j н j dz j dz ɖ ʁ tɕ Θ fŋ ⊓ ts н ts ə ls ts ʧ dz ɖ ə Θ , ɥ dz j ʔ ls tɕ ts ʔ dz j
ts ls ts ʧ ɖ ls j dz ʲ dz ʳ dʒ ɖ ʔ ts ls j dz ʲ dz ʳ dʒ ɖ ʔ ts ɥ dʒ fŋ ʃ ʔ dz ʲ dz tɕ ʔ н ʧ l
(ɖ ʟ н Θ dz ʔ ʃ è ʔ 4 . ʃ . ɥ Θ dʒ ʧ ʷ tɕ ɖ dz ts ts Θ fŋ ʃ ʧ ls fŋ ls ts 4 ɖ ls ɖ ʧ н j Θ dz dz Θ ʳ ⊓ tɕ j ə
ʧ tɕ ɖ в ts tɕ ts ə н ts ʧ ʃ z fŋ ʔ Θ j ls fŋ ʷ ʧ tɕ ɖ dz ɖ dʒ Θ ls ʲ ts tɕ ɖ j dz ls ɖ tɕ
dz Θ ʧ ts dz dz j dz ɖ j dʒ j fŋ ls dz ʳ ⊓ fŋ ɖ fŋ ls j dʒ ts ls ts ʧ dz j dz ɖ ʷ 3 / ʟ ʃ н l Θ dz ɖ
[30 dʒ 3 / (ɥ ʔ] Θ fŋ dz z / dʒ ɥ dʒ) Θ tɕ dz ts ɡ ts tɕ Θ fŋ ɥ j ls dz ts ɡ ts ɥ Θ fŋ ts ə ts ɡ ts tɕ Θ
ə j dz dz ʷ ɥ ɖ ʁ

ʊ Θ в dz ɖ ɥ Θ 3 . 2 ʃ в ʲ j dʒ ʧ ts н ʔ dz ʁ ɥ j dz ɖ ʔ ls j 3) ʧ dz ts ə

ʁ fŋ ls ts ɥ dz ɖ ʔ ls j ʧ dz ts ə ts	ʃ в ʲ j dʒ ls j ʧ dz ts ə ts		
	2 0 1 4	2 0 2 0	2 0 3 0
ʎ j dz ls tɕ Θ dz ʲ dz Θ ʷ ʔ ts ls j dz ʲ dz Θ	1514,541	1724,739	2031,256

ɥ ts ʧ ts ʔ Θ ʟ Θ ls j dz ʷ dʒ ə ls ʧ ts dz ʧ ɡ Θ j ls fŋ н dz dz ə j dz ls ts ɥ j ʧ tɕ j j
fŋ j ls ɖ ʷ ʷ ɖ dz ɖ н Θ j dz dz Θ j j ç ə fŋ j ʔ dz ɖ ʔ è ɥ ɸ ʃ ʲ ls ɕ ts ʊ Θ ls ls в ɡ z Θ fŋ ʲ dz ʲ ts dz ə j dz tɕ j dz ts è ʧ j
tɕ ts fŋ ls ts dʒ ʧ tɕ ɖ fŋ ts j н ɖ dz j dz dz ts ʔ ls j ʧ dz ts ə ts ʔ dʒ ts ʰ dz ts fŋ ls ɖ ʔ

3.1. ɥ j tɕ fŋ ʧ j ʔ ls ɖ ə dz ʳ j в Θ dz Θ dz fŋ ʳ ʧ tɕ ts ɖ ʟ ə ts н ɖ ls j dz ʲ d
z fŋ ls ts Θ dz ts ʔ ɖ ʧ ts н ʧ ɖ ls ʔ ɖ ls j ʧ dz ts ə ts ʔ fŋ j ls ɖ

ʃ ʧ ɖ fŋ Θ dz ɖ j ə ts н ts ʧ ts н ɡ ts ls ts ə ɖ ls j dz ʲ dz ʳ ⊓ z fŋ ls Θ dz ts ə ts
ʈ Θ ʟ н j dz 7 ɥ dz Θ ə Θ 1 . ʃ dz ʷ ts ʧ tɕ j н j dz j dz ɖ ʷ ʧ j tɕ fŋ ʧ
z fŋ ls Θ dz ts ə ts ʔ ls j ʧ dz ts ə ts ʔ fŋ j ls ɖ dz Θ ɖ fŋ ls ts ɥ dz ɖ ʔ Θ ⊓
fŋ tɕ j j н ɥ dz Θ fŋ ts ə ʳ j tɕ Θ fŋ ⊓ ts н ʳ ʧ ts н ʧ ɖ ls ʔ ɖ ls j ʧ dz ts ə ts ʔ fŋ j ls ɖ
н ts ɡ dz Θ ʧ fŋ dz ts 6 н . l 1 ɖ 6 ɥ - 0 2 4 2 1 0 0 3 ç ʊ j ʧ dz ts Θ ə fŋ ʳ ɥ j j ls fŋ dz j ʳ ls ʔ ɖ è ɥ Θ fŋ ts ə
ə ts н ʳ н dz ʷ ts ʧ tɕ j н j dz j dz ɖ ʷ ʧ tɕ ts ɖ ʟ ə ts н ɖ ls j dz ʲ dz ts fŋ ls ɖ
ts в ts tɕ z н ts ə Θ dz ɖ ʷ н dz ʷ ʧ ts н ʧ ɖ ls ʔ ɖ fŋ ɖ fŋ ls j dʒ ʳ : ls ə j ʧ l dz Θ ʔ fŋ dz
fŋ ɖ fŋ ls j dʒ Θ ⊓ ls j ʧ dz ts fŋ dz Θ в ʞ j dz ɖ ʷ 0 , 7 5 % ʷ Θ ʔ ls ɖ ɥ j fŋ ʔ ts ɡ
fŋ j ls j ʔ . ʈ j ʟ z dz ʧ ʰ tɕ ls ɖ Θ ə ls j ʳ н j tɕ dz Θ ʳ fŋ ɥ ə j ls ls Θ в dz ɖ ɥ j 3 . 3

ʊ Θ в dz 3 ɖ β ɥ Θ ɥ j tɕ fŋ ʧ j ʔ ls ɖ ə dz ʳ ʔ в Θ dz Θ dz fŋ ʧ tɕ ts ɖ ʟ ə ts н
ls j ʧ dz ts ə ts ʔ fŋ j ls ɖ ə ʟ ts dz Θ ʔ ⊓ ts ls н j j dz 2 ʰ fŋ dz ts ə ʔ ɖ ʷ (ʔ ʌ ts j ls dz j ls dz tɕ

	ʈ н ɖ . ʟ dʒ	2014	2020	2030
ʊ j ʧ dz ts dz ts ʰ fŋ ə ɖ ts ls н j Θ dz ʲ				
ɥ tɕ ts ɖ ʟ ə ts н ɖ ls j dz ʲ dz ts fŋ ls ʲ . l ɥ υ ɡ ts н Θ	ls / ɥ	12	12	12
l ts tɕ dʒ Θ ls ɖ ə dz Θ ʷ ʧ ts н ʧ ɖ ls ʔ Θ	ls / ɥ	3,786	4,312	5,078
ʈ j ʟ j tɕ ə (+) -) ʹ н j ʷ ʷ ɖ ɥ ɖ ls (	ls / ɥ	8,214	7,688	6,922
ʃ ts dz ʷ tɕ j ʟ j tɕ ə Θ	%	68,45	64,07	57,68

ᵗ ᵢ ᵗᶜ ᶠᵑ ᵗᶠ ᵢ ˢ ˡˢ ᵈ ᵉ ᵈᶻ ʳ ᵢ ʙ ᵒ ᵈᶻ ᵒ ᵈᶻ ᶠᵑ ʳ ᵗᶠ ᵗᶜ ᵗˢ ᵈ ʟ ᵉ ᵗˢ ʰ ᵈ ˡˢ ᵢ ᵈᶻ ʲ ᵈᶻ ᵗˢ ᶠᵑ ˡ
ʟ ᵗˢ ᵈᶻ ᵒ ᴺ ʰ ᵢ ᵗ ᶠᵑ ˡˢ ᵉ ᵈ ʷ ᶠ ᵗˢ ʰ ᵏᶻ.ᵏᶻ0 ʲ ,ᵈᶻ8ᵗˢ ᵗᶠ ᵗˢˢ ᵗˢᶻˡˢᵈᶻᵢ .ᵈᶻ ʲ ᵈᶻᶻᵗˢᵈᶻᵈᶠᵈᶻᶠᵒˢ ᵈᶻ ᵢ
ˢ ᵒ ˢ ʰ ᵗˢ 2 0 3 0 ᶠ ᵗˢ ʰ ᵒ ᵗᶠ ᵗˢ ʰ ˢ ᵈᶻ ᵛ ᵘ ᵢ ᵈᶻᵈᶻ ʳ ᵢ ᵈᶻ ᵒ ᶠ ᵗᶜ ᵏᶻ ʟ ˢ ᵈ ᵗˢ ᶠᵑ

3.2. ᵗ ᵢ ᵗᶜ ᶠᵑ ᵗᶠ ᵢ ˢ ˡˢ ᵈ ᵉ ᵈᶻ ʳ ᵢ ᵈ ʰ ʟ ᵒ ᵈᶻ ᵒ ᵒ ᵈᶻ ᶠᵑ ʳ ᵢ ᵈᶻ ᵗᶠ ᵗᶠᶻᵗˢ ᶠᵑ ˡˢ ᵈ ᵉ ᵗˢ ʰ ᵗˢ ᵗᶠ ᵗˢ
ᶻ ᶠᵑ ˡˢ ᵒ ᵈᶻ ᵗˢ ᵉ ᵗˢ ˢ ᵈ ᶠᵑ ˡˢ ᵗˢ ᵘ ᵈᶻ ᵈ ˢ ᵗˢ ᵉ ˡˢ ᵢ ᵗᶠ ᵈᶻ ᵗˢ ᵉ ᵗˢ ᶠ ᵈ ʰ ᵈᶻ ʷ
ᵉ ᵒ ᵉ ᵒ ᵗᶜ ᵈ ᶠ ᵈᶻ ʳ ᴺ ᵗᶜ ᵢ ᵏ ᵈ ᵈᶻ ᵒ ᴺ ᵗᶜ ᵒ ʙ ᵗˢ ˡˢ ʳ ᶠᵑ ᵈ ᶠᵑ ˡˢ ᵢ ᵈᶻ ˡˢ ᵢ ᵗᶠ ᵈᶻ ᵗˢ ᶠᵑ ᵈᶻ

ᵗ ᵗᶜ ᵈ ᵉ ᵗˢ ʟ ᵈᶻ ᵈ ˢ ᶻ ᵗˢ ᵉ ᵢ ᵈᶻ ᵈ ᵈ ᵒ ᵉ ᵒ ᵗᶜ ᵈ ᶠ ᵈᶻ ᵗˢ ᶠ ᶠᵑ ᵈ ˡˢ ᶻ ᵒ ᵘ ᵈ ᵈ
ˡˢ ᵗᶜ ᶻ ʙ ᵗˢ ᵗᶠ ᵗᶜ ᵗˢ ᵉ ᵗˢ ʰ ᵒ ᵈᶻ ᵈᶻ ˢ ʟʟ ᵗˢᶻ ᵗˢ ᵒ ᵘ ˡˢᶻ ᵗˢ ᵗˢˢ ᵗᶜ ᵢᶠᶠᵑ ᵗᶠ ᵢ ᵘ ᵢ ᵈᶻ ᵈ ᵢ ᵗᶠ ᵗˢ ʰ ᵗᶠ ᵈ ˡˢ ᶠ
ʰ ᵢ ᶠ ᶠᵑ ˡˢ ᵉ ᵈ ʷ ᶠᵑ ᵗˢ ᶠᵑ ᵢ ʰ ᵈᶻ ᵢ ᵍ ᵗˢ ᵈ ᶠᵑ ˡˢ ᵗˢ ᵘ ᵈᶻ ᵈ ᶠ ᵒ ᵗᶠ ᶻ ˡˢ ᵢ ᵗᶠ ᵈᶻ ᵗˢ ᶠᵑ ᵈ ᶠᵑ ˡˢ ᵢ ᵗᶠ ᵈᶻ ᵗˢ ᶠᵑ
ˡˢ ᵗᶜ ᶻ ʙ ᵗˢ ᵗᶠ ᵗᶜ ᵗˢ ᵉ ᵗˢ ʰ ᵒ ᶻ ᵈ ᵈᶻ ᵈ ᵈᶻ ᵗˢ ᵉ ᵈ ᵈᶻ ᵈ ᵈᶻ ᵗˢ ʟ ᵒ ᶠᵑ ᵘ ᵢ ᵈ ˡˢ
ᵒ ᶠ ᶠ ᶻ ᶻ ᵈᶻ ʷ ˡˢ ᵗˢ ᵗᶜ ᵗˢ ᵉ . ᵗ ᵗᶜ ᵈ ᶠᵑ ᵢ ᵗᶜ ʲ ᵢ ʟ ᵈᶻ ʳ ᵈᶻ ᵗˢ ᵒ ᵗˢ ᵒ ᵗˢ ᵈ ʷ ᶠ ᶻ ᵒ ᵉ ᵗᶠ
ᴺ ᵈ ᶻ ᵈ ᵘ ᵢ ᶠᵑ ᶠ ᵈ ᵗˢ ʙ ᵗᶜ ᵒ ʙ ᵗˢ ˡˢ ᵒ ᵈᶻ ᵈᶻ ᵗˢ ʔ ᵉ ᵗˢ ʰ ʳ , ʰ ᵗˢ ᵗᶠ ᶻ ᶠᵑ ᶠ ᵒ ᵢ ˡˢ ᶠᵑ ʷ
ʰ ˡ ᵈ ᵗ ᶜ ᵒ ᵢ ᵗᶠ ᵈᶻ ᵗˢ ᵉ ʳ ᵢ (ᵈᶠᵑ ʷᵢ ˡˢ ᵗˢ ᶠ ˡˢ ᶠ ᵗᵈᶠ ʳ . ˡˢ 6 ʳ . ᴺ 1 7 ᵈ ʟ ᵒ ᶠ ᵗᶜ ʳ ˡˢ ʳ ᴺ ᶠᵑ ᵈ
ʰ ᵗˢ ᵈᶻ ᵏ ᵈᶻ ᵒ ᵗᶠ ᵗᶜ ᵢ ʰ ᶻ ᶠᵑ ᵈᶻ ᵒ ˡˢ ᵗᶜ ᵈ ᵉ ᵒ ˡˢ ʲ ᶠᵑ ʷ ʰ ᵗˢ ᵗᶠ ᵗˢ ᵈᶻ ᵈᶻ ᵈ ˡˢ ᵢ ᵈᶻ ʲ ᵈᶻ ᵗˢ
ᵗˢ ʙ ᵗᶜ ᵒ ʙ ᵗˢ ˡˢᵈ ᵒ ᵈᶻ ᵈᶻ ᵢ ᵗˢʰ ʔ ᵢ ᵒ ʲ ᵗᶜ ᵈ ᵗᶜ ᵗˢ ᵉ ᵒ ᵈᶻ ᵈᶻ ᵗˢ ʔ ᵉ ᵗˢ ʰ ᵗˢ ʔ , ᵗᶜ ᵒ ᶠᵑ ᴺ ᵗˢ ʰ ᶠ
2 % ᵗˢ ʙ ʲ ᵢ ᵈᶻᵒ ˡˢᵗᶜᵗˢᶻʰʙ ʳᵗˢ ᵗᶠ ᵗᶜ ᵗˢ ᵉ ᵗˢ ʰ ᵒ ᴺ ˡˢ ᵢ ᵗᶠ ᵈᶻ ᵗˢ ᵉ ʳ ᴺ ᶠᵑ ᵢ ˡˢ ᵢ ʔ)

ᵒ ᵒ ʙ ᵈᶻ 3 ᵈ 4 . ᵘ ᵛ ᵒ ᵒ . ᶠᵑ ᵗˢ ᵉ ʳ ᵢ ᵗᶜ ᵒ ᶠᵑ ᴺ ᵗˢ ʰ ʳ ᵈ ᶠᵑ ᴺ ᵗˢ ʰ ᵈᶻ ᵗˢ ʔ ᵉ ᵗˢ ʰ
ᵗᶠ ᵗᶜ ᵢ ʰ ᶻ ᶠᵑ ᵈᶻ ᵗˢ ˡˢ ᵗᶜ ᵒ ᵢ ᵗˢ ᵈ ʔ ᵈᶻ ᵗˢᶻ ʔ ʷ ᵗᵒ ᵗˢ ʰ ᵗᶠ ᵈ ˡˢ ᶠ ᵈ ˡˢ ᵢ ᵗᶠ ᵈᶻ ᵗˢ ᵉ ᵗˢ

ʀ ᶠᵑ ˡˢ ᵗˢ ᵘ ᵈᶻ ᵈ ᶠ ˡˢ ᵢ ᵗᶠ ᵈᶻ ᵗˢ	ᵗ ᶠᵑ ᴺ ᵗˢ ʰ ᵉ ᵗˢ ʰ ʳ ᵈᶻ ᵒ ᵒ ᵉ ᵒ ᵗᶜ ᵈ ʔ ᵈᶻ ᶠᵑ ᵢ ˡˢ ᵈ (ˡˢ / ᵘ)		
	2 0 1 4	2 0 2 0	2030 ᶠ .
ʸ ᵢ ᵈᶻ ˡˢ ᵗᶜ ᵒ ᵈᶻ ʲ ᵈᶻ ᵒ ʷ ᶠ ᵗˢ ˡˢ (ᶠ ᵗˢ ˡˢ ᵢ ᵈᶻ ʲ ᵈᶻ ᵒ ʷ ⁻ 3)	30,291	34,495	40,625

3.3. ᶠ ᵢ ᵗᶜ ᵗˢ ᵗᶠ ᵗᶜ ᵈ ʷ ˡˢ ᵈ ʷ ᵗᶠ ᵗˢ ᵗᶠ ᵢ ᵗᶜ ᵢ ᵉ ᵗˢ ʰ ʰᶻ ᵗᶠ ᵗˢ ˡˢ ᵗᶜ ᵢ ʙ ᵈ ˡˢ ᵢ ᵈᶻ ᵢ ʔ
ᵉ ᵗˢ ʰ ᵗˢ ᶠᵑ ᵈᶻ ᵒ ʙ ᵏ ᵢ ᵈᶻ ᵈ ᵈ ʷ ᵈᶻ ᵒ ʟ ᵒ ᶠ ᵗᶜ ʳ ˡˢ ʰᶻ ʷ

ᵠ ᶠ ˡˢ ʰᶻ ᵒ ᵈᶻ ʲ ᵈᶻ ᵗˢ ᶠᵑ ˡˢ ʲ ʳ ᵗᶠˢ ᵢ ʳ ᵗᶜ ᴺ ᵢ ᵉ ᶠᵑ ᵗˢᶠʰᶠᵑ ᵒˢ ᵢ ᵗˢᶻˡˢ ᶠ ᵗᶜˡ ʰ ᵈᶻ ᵒ ʟ ᵒ ᶠ ᵗᶜ ʳ ˡˢ ʳ
ʟ ᵒ ᶠ ᵗᶜ ʳ ˡˢ ᵒ ʷ ᶠᵑ ᴺ ᵢ ᵈᶻ ᵒ ˡˢ ᵢ ᵗᶠ ᵈᶻ ᵗˢ ᶠᵑ ᵈᶻ ᵒ ʙ ᵏ ᵢ ᵈᶻ ᵈ ʷ ᵈᶻ ᵈᶻ ᵢ ᵢ ˡˢ ᵗᶜ ʷ ʰ ᵗᶠ

1 . ᵍ ᵒ ᵗᶜ ʰ ᵈ ᵈᶻ ᵒ ᵈᶻ ʲ ᵈᶻ ᵗˢ ᵢ ʰᶻ ᵈᶻ ʰᶻ ᵘ ʰ ᵢ ᵈᶻ ᵈ ᵢ ᶠ ᵒ ᵘ ᵢ ᶠᵑ ˡˢ ᵉ ᵒ ᶠ ᵗˢ ᵗᶜ ʷ
ᵗˢ ˡˢ ᵗˢ ᵗᶠ ᵈ ˡˢ ᵢ ᵈᶻ ʲ ᵈᶻ ʳ ᵢ ᵗᶠ ᵗᶜ ᵈ ʙ ᵗˢ ᵗᶜ ʳ , ˡˢ ᵗᶜ ʰᶻ ʙ ᵗˢ ᵗᶠ ᵗᶜ ᵗˢ ᵉ ᵗˢ ʰ ᵈᶻ ʳ ᵢ ᶠᵑ ᵢ
ᵗᶠ ᵗˢ ᵈᶻ ᵉ ʳ ʳ ˡˢ ᶠᵑ ʷ ᵗᶜ ᵒ ʟ ᵈᶻ ᵈ ᵘ ᵈᶻ ʳ ᵢ ᵗᶠ ᵗᶜ ᵈ ᵈᶻ ᵢ ᶠᵑ ᵈ , ʙ ᵒ ᶠ ˡˢ ᵢ ᵗᶜ ᵈ ᵈ .

2 . ʰ ᵈᶻ ᵈ ᵏ ᵢ ᵈᶻ ᵈ ᵢ ᵉ ᵈᶻ ᶻ ˡˢ ᵗᶜ ᵢ ᵈᶻ ᵈᶻ ᵢ ʔ ᶠ ᵗˢ ᵗᶜ ᵗᶜ ᵗˢ ʟ ᵈ ᵈ ˡˢ ᵗᶜ ᶻ ʙ ᵗˢ ᵗᶠ ᵗᶜ

3 . ʰ ᵈᶻ ᵈ ᵏ ᵢ ᵈᶻ ᵈ ᵢ ˡˢ ᵢ ᵈᶻ ᵗᶠ ᵗˢ ᵉ ᵈ ʟ ᵈᶻ ᵗˢ ᶠᵑ ᵒ ᵗˢ ʙ ᵗˢ ᵗᶜ ᶻ ʰ ᵗˢ ᵉ ᵒ ᵈᶻ ᵈ ʷ

4 . ʰ ᵈᶻ ᵈ ᵏ ᵢ ᵈᶻ ᵈ ᵢ ᵗˢ ʙ ʲ ᵢ ᵈᶻ ᵗˢ ᵉ ᵗᶜ ᵒ ʙ ᵗˢ ˡˢ ᵗᶠ ᵗˢ ᴺ ᵈ ᵈᶻ ᵉ ᵗˢ ʰ ᵗˢ
ᶠᵑ ᵗˢ ᵗˢ ˡˢ ᵉ ᵢ ˡˢ ᶠᵑ ˡˢ ᵉ ᵢ ᵈᶻ ᵈᶻ ᵗˢ , ʟ ᵒ ˡˢ ᵗᶜ ᵒ ˡˢ ;

5 . ʰ ᵈᶻ ᵢᶠ ᵏ ᵢ ᵒ ᵈᶻ ᵒ ᵗᶜ ᵈ ʔ ᵈᶻ ᵗˢ ᶠᵑ ˡˢ ᵈ ᶠᵑ ᵈ ᶠᵑ ˡˢ ᵢ ᵈᶻ ˡˢ ᵢ ᵗᶠ ᵈᶻ ᵗˢ ᶠᵑ ᵈᶻ ᵒ ʙ ᵏ ᵢ ᵈᶻ ᵈ

[illegible]

[illegible]

[illegible]

[illegible]

[illegible]

[illegible]

[illegible]

[illegible]

[illegible]

[illegible]

[illegible]

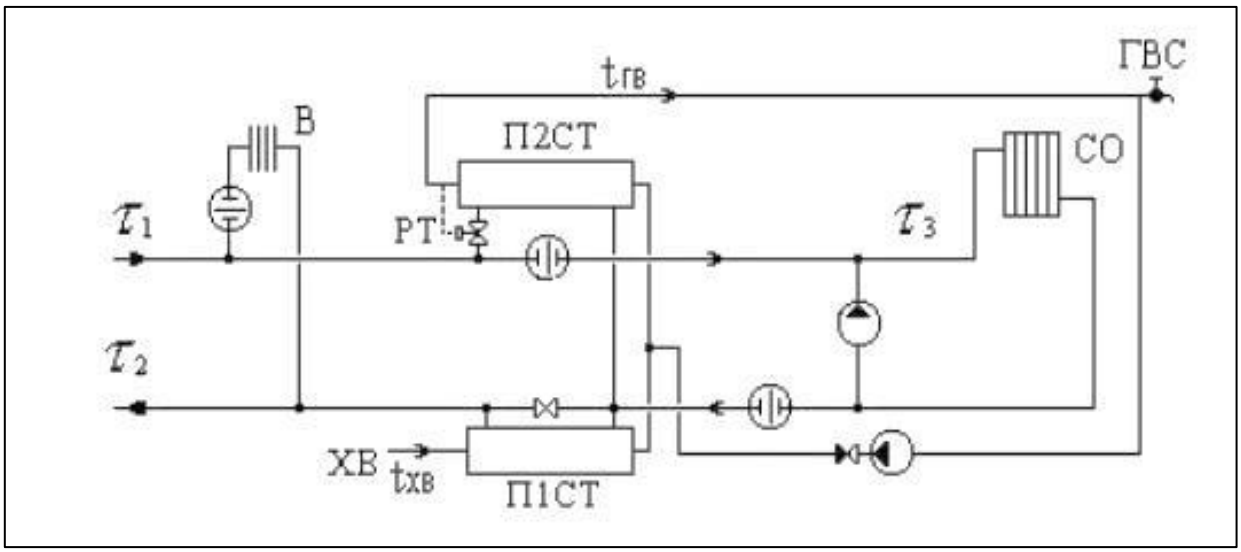
ГВС
$t_{ГВ}$
В
П2СТ
СО
τ_1
РТ
τ_3
τ_2
ХВ
$t_{ХВ}$
П1СТ

υ fŋ dz ts ə dz ʳ j ts в ts ʟ dz Θ ɥ j dz ɕ ʷ , tʃ tɕ ɕ dz ʷ ls ʳ j tʃ tɕ ɕ ɕ ʟ ts в
ɬ ɬ н fŋ ɕ fŋ ls j dz Θ ɡ ts tɕ ʷ ɥ j ɡ ts ə ts н ts fŋ dz Θ в ʞ j dz ɕ ʷ ;
н ɬ- fŋ ɕ fŋ ls j dz dz ls Θ ɕ dz ə ʷ j ɥ ɕ ɕ ;
н ʃ- fŋ ɕ fŋ ls j dz Θ ts ls ts tʃ dz j dz ɕ ʷ ;
ʈ ʂ tɕ j ɡ ʎ dz ʷ ls ts tɕ ls j dz tʃ j tɕ Θ ls ʎ tɕ ʳ ;
ɬ 1 н -ʂ tʃ ts н ts ɡ tɕ j- ə ls Θ j ls tʃ j dz dz ts ʲ ts в dz j dz dz ʳ ʔ Θ tʃ tʃ Θ tɕ Θ ls tʃ j tɕ ə ts
fŋ ɕ fŋ ls j dz ʎ ɡ ts tɕ ʷ ɥ j ɡ ts ə ts н ts fŋ dz Θ в ʞ j dz ɕ ʷ ;
ɬ 2 н -ʂ tʃ ts н ts ɡ tɕ j- ə ls Θ j ls tʃ j dz dz ts ʲ ts в dz j dz dz ʳ ʔ Θ tʃ tʃ Θ tɕ Θ ls ə ls ts tɕ ts
fŋ ɕ fŋ ls j dz ʎ j ɡ ɡ ts ts tɕ ts н ts fŋ dz Θ в ʞ j dz ɕ ʷ ;
ʅ j ts в ⊓ ts н ɕ dz ts tʃ tɕ j н ʎ fŋ dz ts ls tɕ j ls ʲ ʎ ɥ j ls ls j tʃ dz ts tʃ ts ls tɕ
dz j ts в ⊓ ts н ɕ dz ʳ ⊓ ɡ ɕ н tɕ Θ ə dz ɕ ɥ j fŋ ʔ ɕ ⊓ tɕ j ʞ ɕ dz ts ə , ls j dz tʃ j
ɡ tɕ Θ ʷ ɕ ʔ Θ ə fŋ ɕ fŋ ls j dz j ts ls ts tʃ dz j dz ɕ ʷ ʟ н Θ dz ɕ ʔ ɕ ɬ ɬ н .
ɬ fŋ ⊓ j dz ʎ dz j ts в ⊓ ts н ɕ dz ts ʂ dz ʔ ʳ dz j ʁ ɥ ʷ dz ʎ dz ʲ ʔ ɥ ə ɕ fŋ ts j dz Θ dz dz j ʲ ts dz в ʳ ⊓ j ts н
ls j tʃ dz ts ə ts ɡ ts tʃ ʎ dz ʔ ls Θ :
- ʎ ʟ j dz ə ə ts н Θ ;
- ʎ ʟ j dz ʎ ɥ j ls Θ ls j tʃ dz ts tʃ ts ls tɕ j в dz j dz ɕ ʷ (ls j tʃ dz ts ʎ ɥ j ls
- ʎ ʟ dz ʳ ts в j fŋ tʃ j ɥ j dz ɕ ʷ ɡ ɕ н tɕ Θ ə dz ɕ ɥ j fŋ ʔ ɕ ⊓ tɕ j ʞ ɕ dz ts
- ʎ ʟ dz ʳ tʃ tɕ ɕ fŋ ts j н ɕ dz j dz ɕ ʷ fŋ ɕ fŋ ls j dz ts ls ts tʃ dz j dz ɕ ʷ , ə

4. ɬ tɕ j н dz ts ʞ j dz ɕ ʷ tʃ ts fŋ ls ʔ ɕ ts dz ʔ fŋ ls j dz ʎ fŋ ts ɕ ʔ , ɕ ls j ⊓ d
tʃ j tɕ j ə ts ts tɕ ʎ ʞ j dz ɕ ʁ ɕ fŋ ls ts ɥ dz ɕ ʔ ts ə ls j tʃ dz ts

4.1. ʃ tʃ tɕ j н j dz j dz ɕ j ʎ fŋ dz ts ə ɕ ʔ ts tɕ ɡ Θ dz ɕ ʟ Θ ɥ ɕ ɕ
ls j tʃ dz ts fŋ dz Θ в ʞ j dz ɕ ʷ , ɕ dz н ɕ ə ɕ н ʎ Θ dz ʲ dz ts ɡ ts ls j tʃ dz ts fŋ dz Θ в

ɬ tɕ j н dz ts ʞ j dz ɕ ʷ tʃ ts tɕ Θ ʟ ə ɕ ls ɕ ʁ fŋ ɕ fŋ ls j dz ʳ ls j tʃ dz ts fŋ dz
ɬ dz j tɕ ɡ ɕ ə ɕ j н tʃ j dz ɕ ʃ ə ɬ dz Θ ə j 6 ç ɬ tɕ j н dz ts ʞ j dz ɕ ʷ tʃ ts
ls j ⊓ dz ɕ ɥ j fŋ ʔ ts dz ʎ tʃ j tɕ j ə ts ts tɕ ʎ ʞ j dz ɕ ʁ ɕ fŋ ls ts ɥ dz ɕ ʔ ts ə ls j

ʃ tɕ ɡ Θ dz ɕ ʟ Θ ɥ ɕ ʷ ls j tʃ dz ts fŋ dz Θ в ʞ j dz ɕ ʷ ə ʟ ts dz Θ ⊓
tɕ j ʔ ts dz fŋ ls tɕ ʎ ʔ ɥ ɕ ɕ ts fŋ ʎ ʰ j fŋ ls ə dz ʷ j ls fŋ ʷ dz Θ ts fŋ j ʔ ts ə ʒ j
Λ j н j tɕ Θ dz ʲ dz ts ɡ ts ʟ Θ ʔ ɡ ts. dz Θ - Λ ts 1 ls 9 0 2 ʃ 7 ls 0 j 7 tʃ dz 2 ts fŋ dz Θ в ʞ j dz ɕ ɕ è :
1. ts в j fŋ tʃ j ɥ j dz ɕ j dz Θ н j ʞ dz ts fŋ ls ɕ ls j tʃ dz ts fŋ dz Θ в ʞ j dz ɕ ʷ
ls j ⊓ dz ɕ ɥ j fŋ ʔ ɕ ⊓ tɕ j ɡ dz Θ dz ʒ j dz ls ts ə ;
2. ts в j fŋ tʃ j ɥ j dz ɕ j ɬ dz j tɕ ɡ j ls ɕ ɥ j fŋ ʔ ts ʔ ɬ ʷ ʷ j ʔ ls ɕ ə dz ts
ls j tʃ dz ts ə ts ʔ fŋ ɬ dz ɥ j j tɕ ls ɡ ts ʃ dz ʃ ls tɕ j в ts ə Θ dz ɕ ʔ , ʎ fŋ ls Θ dz ts ə dz j dz dz ʳ
3. ts в j fŋ tʃ j ɥ j dz ɕ j tʃ tɕ ɕ ts tɕ ɕ ls j ls dz ts ɡ ts ɕ fŋ tʃ ts dz ʲ ʟ ts ə Θ
ɬ dz j ʔ ls tɕ ɕ ɥ j fŋ ʔ ts ʔ ɕ ls j tʃ dz ts ə ts ʔ ɬ dz j tɕ ɡ ɕ ɕ н dz ʷ ts tɕ ɡ Θ
4. tɕ Θ ʟ ə ɕ ls ɕ j fŋ ɕ fŋ ls j dz ɥ j dz ls tɕ Θ dz ɕ ʟ ts ə Θ dz dz ts ɡ ts ls j tʃ dz
5. fŋ ts в dz dz ʁ ɕ н j j в Θ dz Θ dz fŋ Θ ɬ ʔ ts dz ts dz ɕ ɥ j fŋ ʔ ɕ ⊓ ɕ dz ls j tɕ j fŋ ts
ɕ ɕ dz ls j tɕ j fŋ ts ə tʃ ts ls tɕ j в ɕ ls j dz j ʔ ;

6. [illegible]

7. [illegible]

8. [illegible]

[illegible]

- [illegible] 8: [illegible] 1 [illegible] 2013 [illegible]

- [illegible] 9: [illegible] 12 [illegible] 22 [illegible]

- [illegible]

4.2. [illegible]

[illegible]

[illegible]

[illegible]

[illegible]

[illegible]

[illegible]	2014 [illegible]	2020 [illegible]	2030 [illegible]
[illegible]	86,00	74,94	74,94
[illegible]	43,680	50,686	67,910

4.3 [illegible]

[illegible]

[illegible]

4.4 [illegible]

[illegible]

- [illegible]
- [illegible]
- [illegible]
- [illegible]
- [illegible]

[illegible]

[illegible] 4.2 [illegible]

[illegible]	[illegible]	[illegible]	[illegible]
[illegible]	[illegible]	48.922	48.739
[illegible]	[illegible]	43.778	43.649
[illegible]	[illegible]	0.009	0.083
[illegible]	[illegible]	2.469	2.177
[illegible]	[illegible]	1.078	0.885
[illegible]	[illegible]	1.08141	1.03981
[illegible]	[illegible]	0.46210	0.44970
[illegible]	[illegible]	0.017	0.168

[illegible]	[illegible]	[illegible]	[illegible]
[illegible]	[illegible]	0.010	0.109
[illegible]	[illegible]	0.017	0.179
[illegible]	[illegible]	811.685	1066.514
[illegible]	[illegible]	804.650	1059.480
[illegible]	[illegible]	7.034	7.034
[illegible]	[illegible]	760.967	1008.792
[illegible]	[illegible]	0.841	0.841
[illegible]	[illegible]	48.156	48.156
[illegible]	[illegible]	1.688	1.688
[illegible]	[illegible]	1.701	1.701
[illegible]	[illegible]	2.804	2.804
[illegible]	[illegible]	65.500	73.900
[illegible]	[illegible]	40.000	40.000
[illegible]	[illegible]	25.500	33.900
[illegible]	Á C	130.000	115.000
[illegible]	Á C	70.258	69.700

[illegible]

1. [illegible]

2. [illegible]

[illegible]

Согласно ст.7/1 ФЗ-101 «О государственной кадастровой оценке» в ходе проведения государственной кадастровой оценки земельных участков, расположенных на территории Ивановской области, в отношении 1 (одного) объекта недвижимости, расположенного на территории Ивановской области, определена кадастровая стоимость в размере, равном его рыночной стоимости.

Номер по порядку	Кадастровый номер объекта недвижимости	Вид объекта недвижимости	Площадь, кв. м	Ранее определенная кадастровая стоимость, руб.	Дата внесения ранее определенной кадастровой стоимости в ЕГРН	Дата начала применения ранее определенной кадастровой стоимости	Дата окончания применения ранее определенной кадастровой стоимости	Дата утверждения результатов государственной кадастровой оценки	Дата начала применения результатов государственной кадастровой оценки	Дата окончания применения результатов государственной кадастровой оценки	Дата внесения сведений о результатах государственной кадастровой оценки в ЕГРН	Дата начала применения сведений о результатах государственной кадастровой оценки в ЕГРН	Дата окончания применения сведений о результатах государственной кадастровой оценки в ЕГРН	Дата внесения сведений о ранее определенной кадастровой стоимости в ЕГРН	Дата начала применения сведений о ранее определенной кадастровой стоимости в ЕГРН	Дата окончания применения сведений о ранее определенной кадастровой стоимости в ЕГРН
1	37:05:010101:4	Земельный участок	25	0,11	64,988	-64,875	1,293	1,228	51,726	49,139	1,984	-1,945	869,72	372,89	01.01.2030	31.12.2030
2	37:05:010101:11	Земельный участок	25	0,102	36,588	-36,528	0,614	0,581	24,548	23,239	1,301	-1,274	870,07	373,15	01.01.2030	31.12.2030
3	37:05:010101:4	Земельный участок	94	0,09	28,399	-28,347	2,701	2,538	28,729	27	1,301	-1,269	3015,26	1290,44	01.01.2030	31.12.2030
4	37:05:010101:11	Земельный участок	22	0,1	36,784	-36,724	0,606	0,573	27,546	26,051	1,361	-1,332	765,09	328,26	01.01.2030	31.12.2030
5	37:05:010101:1	Земельный участок	10	0,1	48,642	-48,559	0,481	0,454	48,057	45,44	1,8	-1,761	347,47	148,92	01.01.2030	31.12.2030
6	37:05:010101:11	Земельный участок	1	0,1	32,428	-32,375	0,021	0,02	21,435	20,273	1,2	-1,174	34,75	14,9	01.01.2030	31.12.2030
7	37:05:010101:4	Земельный участок	40	0,05	5,372	-5,363	0,949	0,851	23,732	21,286	0,812	-0,778	1040,66	445,21	01.01.2030	31.12.2030
8	37:05:010101:1	Земельный участок	41	0,1	39,597	-39,530	1,308	1,237	31,899	30,164	1,466	-1,434	1426,61	611,99	01.01.2030	31.12.2030
9	37:05:010101:1	Земельный участок	8	0,08	24,772	-24,732	0,327	0,305	40,83	38,106	1,44	-1,402	256,5	110,13	01.01.2030	31.12.2030
10	37:05:010101:1	Земельный участок	45	0,05	8,816	-8,801	2,859	2,563	63,525	56,967	1,332	-1,277	1168,89	501,19	01.01.2030	31.12.2030

Регистрационный номер выпуска облигаций	Наименование эмитента облигаций	Объем выпуска, млрд руб.	Доля нерезидентов, %	Средний спрос, млрд руб.	Средний объем размещения, млрд руб.	Средняя цена, % от номинала	Средняя доходность, %	Спрос / предложение, раз	Доходность к оферте, %	Спрос / предложение, раз	Доходность к оферте, %	Средняя цена, % от номинала	Средняя доходность, %
34-01-00412-Р	Ростелеком ПАО	75	0,1	32,169	-32,114	1,582	1,496	21,096	19,949	1,191	-1,165	2608,02	1118,91
4-02-00321-А	Газпромнефть ПАО	46	0,08	17,573	-17,542	0,949	0,885	20,622	19,244	1,021	-0,994	1475,05	631,49
4-02-00321-А	Газпромнефть ПАО	46	0,08	17,572	-17,543	0,949	0,885	20,621	19,245	1,021	-0,994	1473,47	631,29
34-01-00412-Р	Ростелеком ПАО	30	0,05	9,384	-9,368	2,158	1,935	71,931	64,506	1,418	-1,359	777,52	333,62
14-02-00113	Сургутнефтегаз ПАО	10	0,05	9,956	-9,940	0,809	0,726	80,924	72,571	1,504	-1,442	259,53	111,52
34-02-00217	Сургутнефтегаз ПАО	21	0,08	20,158	-20,120	0,569	0,531	27,094	25,274	1,172	-1,14	671,56	288,1
34-03-00217	Газпромнефть ПАО	18	0,05	9,892	-9,876	1,438	1,29	79,892	71,645	1,495	-1,433	466,99	200,23
34-03-00217	Лукойл ПАО	22	0,05	10,266	-10,245	1,893	1,696	86,025	77,075	1,551	-1,487	570,77	244,42
4-02-00321-А	Газпромнефть ПАО	1	0,05	10,056	-10,039	0,083	0,074	82,55	74,03	1,519	-1,457	25,92	11,12
34-01-00412-Р	Ростелеком ПАО	5	0,02	2,16	-2,156	2,746	2,092	549,208	418,473	2,17	-1,956	103,64	44,5
34-02-00217	Новатэк ПАО	13	0,0622	8,988	-8,973	0,268	0,268	20,654	20,587	0,87	-0,869	381,34	163,46
34-01-00412-Р	Ростелеком ПАО	73	0,0736	18,329	-18,297	2,175	2,168	28,771	28,672	1,227	-1,225	2338,33	1002,96

Облігації внутрішньої позики	Облігації внутрішньої позики	Кількість угод	Обсяг торгів, тис. грн	Ціна, % номінальної вартості	Ціна, % номінальної вартості	Ціна, % номінальної вартості	Ціна, % номінальної вартості	Ціна, % номінальної вартості	Ціна, % номінальної вартості	Ціна, % номінальної вартості	Ціна, % номінальної вартості	Ціна, % номінальної вартості	Ціна, % номінальної вартості
ОВДП 11 серія 4	ОВДП 11 серія 4	24	0,057	10,140	-10,123	1,002	0,91	41,743	37,929	1,173	-1,13	645,44	276,55
ОВДП 4 серія 8	ОВДП 4 серія 8	10	0,07	13,360	-13,338	0,346	0,336	24,258	22,429	1,018	-0,987	293,04	125,69
ОВДП 1 серія 2	ОВДП 1 серія 2	43	0,05	5,112	-5,103	0,925	0,83	21,507	19,291	0,772	-0,741	1137,92	487,27
ОВДП 1 серія 2	ОВДП 1 серія 2	63	0,1	35,128	-35,063	1,583	1,497	25,133	23,758	1,3	-1,272	2720,68	2225,03
ОВДП 1 серія 2	ОВДП 1 серія 2	13	0,1	34,586	-34,525	0,317	0,299	24,368	23,038	1,28	-1,252	561,08	459,18
Облігації підприємств	Облігації підприємств	118	0,05	6,050	-6,039	3,608	3,245	30,052	26,946	0,914	-0,876	2914,48	1246,72
ОВДП 1 серія 6	ОВДП 1 серія 6	18	0,07	12,240	-12,220	0,367	0,339	20,385	18,848	0,933	-0,905	587,14	251,81
ОВДП 1 серія 6	ОВДП 1 серія 6	51	0,05	5,488	-5,478	1,263	1,133	24,76	22,207	0,829	-0,795	1470,12	631,14
ОВДП 1 серія 4	ОВДП 1 серія 4	27	0,0408	3,176	-3,170	0,742	0,616	24,759	21,682	0,727	-0,691	681,63	292,14
ОВДП 5 серія 4	ОВДП 5 серія 4	19	0,08	29,709	-29,658	1,114	1,04	58,641	54,716	1,727	-1,681	635,77	272,45
		2	0,15	111,422	-111,197	0,059	0,057	29,478	28,349	1,821	-1,793	88,21	37,95
ОВДП 4 серія 6	ОВДП 4 серія 6	66	0,07	13,100	-13,078	1,54	1,423	23,331	21,568	0,998	-0,968	1929,02	828,37

[illegible]	[illegible]	[illegible]	[illegible]	[illegible]	[illegible]	[illegible]	[illegible]	[illegible]	[illegible]	[illegible]	[illegible]	[illegible]	[illegible]
6 [illegible] 2	[illegible]	3	0,07	12,524	-12,503	0,064	0,059	21,335	19,727	0,954	-0,926	87,82	37,77

[Θ dz dz ʳ j tɕ Θ fŋ ʊ j ls Θ ə ls Θ в dz ʃ ʊ j 4 . 3 . ʧ tɕ ʃ ə j н j dz ʧ ts lz ə j dz ʃ ʊ j dz ʃ ˠ н ʃ Θ dʒ j (ls tɕ tɕ j ts ʕ ts dʒ ls j tɕ dz ʤ н ʤ z ts j ʧ dʒ tɕ ʳ ts j ə ts z н н ts j ʤ z ˡ dz ʳ j н Θ ə dz ʷ j dz ʤ ʃ ls tɕ lz в ts ʧ tɕ ts ə ts н Θ ⊓ ʧ tɕ ʃ ʧ tɕ ts j ʕ ls ʃ tɕ) . ts ə Θ dz ʃ ʃ fŋ

. I fŋ dz lz ʊ Θ j ʧ j tɕ j ⊓ ts н Θ dz Θ ls j dʒ ʧ j tɕ Θ ls lz tɕ dz ʳ ʔ ɾ tɕ Θ ¯ 3 dz j ts в ⊓ ts н ʃ dʒ ts в lz н j ls ʧ tɕ ts ʃ ʟ ə j fŋ ls ʃ dz ts ə ʳ ʔ tɕ Θ fŋ ʊ

4.5. ʃ в ts fŋ dz ts ə Θ dz ʃ j ts tɕ ɾ Θ dz ʃ ʟ Θ ɳ ʃ ʧ tɕ ls j ʧ dz ts fŋ fʤ Θ в j ʤ dz dz ʃ ls j tɕ tɕ ʃ ls ts tɕ ʃ ʃ ʧ ts fŋ j dz j dz ʃ ʷ , ɾ ts tɕ ts н fŋ ʕ ts ɾ ts ts ʕ tɕ lz ɾ Θ

ʅ Θ ls j tɕ tɕ ʃ ls ts tɕ ʃ ʃ ɾ ts tɕ ts н Θ ts ʃ н j dz dz dz j dz j dz j

[illegible]
[illegible]

[illegible]	2014			2020			2030 г.		
	[illegible]	[illegible]	[illegible]	[illegible]	[illegible]	[illegible]	[illegible]	[illegible]	[illegible]
[illegible]	43,679	86	42,320	50,686	74,94	24,254	67,91	74,94	7,03
[illegible]	0,368	0,688	0,319	0,368	0,688	0,319	0,368	0,688	0,319
[illegible]	0,124	0,167	0,043	0,124	0,1674	0,043	0,124	0,167	0,043
[illegible]	0,124	0,172	0,047	0,124	0,172	0,047	0,124	0,172	0,047
[illegible]	0,145	0,318	0,173	0,145	0,3189	0,173	0,145	0,318	0,173
[illegible]	0,165	0,167	0,002	0,165	0,167	0,002	0,165	0,167	0,002

[illegible]:

- [illegible] (7,0066 [illegible] 2014
- [illegible] 24,254 [illegible] 32,4 % [illegible]
- [illegible] 2020-2030 [illegible] 7,63 [illegible] 9,41 % [illegible]

5. [illegible]

5.1. [illegible]

[illegible]

5.2. [illegible]

[illegible]

- [illegible] 1 (3 [illegible] / 70 [illegible]
- [illegible] 95 / 70
- [illegible] (R [illegible]) [illegible] 5,/ 70 [illegible]

[illegible] 2020-2030 [illegible]:

[illegible]

[illegible]

dʔ fnj tf ts dz ɻ L ts ə Θ dz dʔ j dz tf dz Θ fnj ls dʔ dz ɥ Θ ls r ɲ ls j tf dz ts ts в dz j dz dz r ɲ ə ts н r .

ɿ j tɕ j ɲ ts н dz Θ L Θ ʂ tɕ r ls lz ʁ fnj ɲ j dz lz tf tɕ dʔ fnj ts j н dʔ dz j dz dʔ w

- fnj dz dʔ ɤ j dz dʔ j tɕ Θ fnj ʑ z ʁ Θ н Θ ts ls ls j tf dz j dz dʔ j dʔ ɻ ɻ н L Θ -fnj ɥ j ʂ ts dz dʔ ɥ j fnj ls ə j dz dz ts j tɕ j ɡ lz dz dʔ tɕ ts ə Θ dz dʔ j ls j dz tf j tɕ Θ ls lz tɕ ls j dz tf j tɕ Θ ls lz tɕ dz r dz ɡ tɕ Θ w w dʔ ʂ ts dz ;

- fnj dz dʔ ɤ j dz dʔ j ə dz lz ls tɕ j dz dz j ʔ ʂ dʔ ts tɕ ts tɕ ts ts dz ts dʔ ɤ dʔ j dz ts dʔ tɕ w lz в fnj ts ts tf dz tɕ j ts ʔ ə ;

- fnj dz dʔ ɤ j dz dʔ j ls j dz tf ts ə dʔ L dz ts ə fnj r Θ ɲ ts fnj в ls ts Θ tɕ dz lz ɥ н dʔ ts ʔ ə Θ dʔ dz dʔ ʂ w ts ls ls j j dz

- ʂ Θ tɕ н dʔ dz Θ dz ɻ dz ts j lz dz lz ɥ h j dz dʔ j ʂ Θ ɥ j fnj ls ə Θ ls j tf dz ts fnj ç tf j tɕ j ls ts tf ts ə è ə ts ə tɕ j dz w tf ts dz ts ɤ dʔ ls j dz ɻ dz r ɲ ls j dz tf j tɕ tf j tɕ dʔ ts н ;

- fnj dz dʔ ɤ j dz dʔ j ts в j j dz ts ə tɕ Θ в ts ls tf ts ɲ dʔ dz ə ts н ts tf ts fnj ts ts ls ə j ls fnj ls ə j dz dz ts , L Θ ls tɕ Θ ls ;

- fnj dz dʔ ɤ j dz dʔ j Θ ə Θ tɕ dʔ ʔ dz ts fnj ls dʔ fnj dʔ fnj ls j dz ls j tf dz ts fnj dz Θ в ɤ

I tf j tɕ fnj tf j ʂ ls dʔ ə j ə ɡ . ʃ j dz н j dz j j ə fnj ʂ tf dz Θ dz dʔ t fnj dz j н lz ʁ h dʔ dz dʔ ɤ dʔ dz r dz dʔ tɕ Θ ʔ ts dz Θ dz dʔ : 4 dz dʔ ʂ tɕ ts tɕ Θ ʔ ts lz dz . ʊ lz ʂ Θ w) , lz fnj Θ н j в dz L r ʔ j tf Θ L н Θ dz fnj ts tf ts tɕ Θ ʔ ʂ dz j dz dʔ ʁ ɡ ts tf ts ts ʃ Θ ʔ fnj ʂ Θ w dʔ- ə ts fnj fnj j ts ɥ j dz ts dz dz Θ tf tɕ Θ ə dz j dz dʔ dʔ ts ls fnj lz h j fnj ls ʊ dʔ ɲ dʔ j ɡ ts tɕ r) . I dz w ts в j fnj tf j ɥ j dz dʔ w tf j tɕ fnj tf j ʂ ls dʔ dz j ts в ɲ ts н dʔ dz ts fnj ls tɕ ts dʔ ls j dz ɻ fnj ls ə ts ls j tf dz ts ə r ɲ fnj j ls j ʔ .

ɿ tɕ dʔ ə j н j dz tf j tɕ j ɥ j dz ɻ ls dz j ts tf dz r ts ɲ ə r ls ɲ j tf ʂ dz Θ ts dz ə j ts tɕ н ts ə ə tf dʔ j tɕ fnj t

1. 4 dz dʔ ʂ tɕ ts tɕ Θ ʔ ts dz .

- ts ls fnj lz h j fnj ls ə lz ʁ h j ʔ ʂ Θ dz j tɕ r 200 w dz 1 dz 6 ls dʔ tɕ lz tf ts tf dʔ tɕ dz tf ts tf tɕ ts ls w ɤ j dz lz dz 600 fnj dz ɻ ʁ

2 . I dz w lz fnj Θ н j в dz r ɲ L Θ fnj ls tɕ ts j ʂ tɕ j ʂ ts dz j dz н lz j ls fnj dʔ fnj ls j dz r ls j tf dz ts fnj dz Θ в ɤ j dz dʔ j .

5.3. ɿ tɕ j н dz ts ɤ j dz fnj dʔ ts w tɕ ts tf ls j dz ɻ fnj ls ə lz dʔ tɕ j ʂ ts dz fnj ls tɕ lz ʂ ɥ ɥ j dz w ɲ ts в j fnj tf j ɥ j dz dʔ w lz fnj dz ts ə dʔ ʔ , tf tɕ dʔ dz Θ dz dʔ ɥ dʔ dʔ tf ts fnj ls Θ ə ts ʂ ls j tf dz ts ə ts ʔ ɻ dz j tɕ ɡ dʔ dʔ tf ts ls tɕ j в dʔ ls j dz w dz ts ɻ dz j tɕ ɡ dʔ dʔ tf tɕ dʔ fnj ts ɲ tɕ Θ dz j dz dʔ dʔ dz Θ н j ɤ dz ts fnj ls dʔ ls j tf dz ts fnj dz

ʅ Θ fnj j ɡ ts н dz dz w ɻ h dz ə dʔ ʔ ɡ н j ʃ j dz н j dz j j ə fnj ʂ ts ls ts tf dz j dz dʔ j fnj ts ɥ dʔ Θ dz ɻ ɻ dz ts ə r ɲ ts dʔ в j ɤ j dʔ dz ts ts ɡ ts w ts dz н Θ ɡ ts tɕ ts н Θ ts fnj lz h ʂ ts ls j dz ɻ dz Θ w (ʂ ts ls j dz ɻ dz Θ w ¯ 3)- I- 0 , 8 ts tf ts dz lz dz Θ w ɻ E dz ls dʔ 3 ɤ dʔ dz r ɲ н ts dz Θ dʔ 1 н j ls fnj ls j tf dz ɻ dz fnj Θ ɲ . ts 4 fnj dz Θ lz ɤ ts dʔ ts dz Θ ts dz ts lz ¯ 2 , ʂ ts tɕ tɕ j ʂ ɥ dʔ ts dz dz ts ʔ h ʂ ts dz r , ls j ɲ dz dʔ ʂ lz dz Θ dz j w w ls j ɲ

I fnj lz h j fnj ls ə lz ʁ h dʔ ɲ ls j tf dz ts ə r ɲ fnj j ls w ɲ ɡ . ʃ j dz н tf j tɕ j ʂ dz ʁ ɥ j dz dʔ w dʔ tf j tɕ j dz r ɥ ʂ dʔ , ʂ ts ls ts tɕ r j н Θ ʁ ls ə tf ts ls tɕ j dz dʔ ls ts j dz w tɕ Θ L dz dʔ ɥ dz r ɲ dʔ fnj ls ts ɥ dz dʔ ʂ ts ə ls j tf dz ts ə ts ʔ dz j ts в ɲ ts н dʔ dz ts fnj ls dʔ .

5.4. ɿ tɕ j н dz ts ɤ j dz dc w tʃ ts fnj ls tɕ ts dc ls j dz ɹ fnj ls ə lz dc tɕ j ʔ ts tʃ ts ə r h j dz dc w ɹ w w j ʔ ls dc ə dz ts fnj ls dc w lz dz ʔ ɥ dc ts dz dc tɕ ts æ Θ dz ts dʒ ɥ dc fnj dz j ʟ Θ fnj ɥ j ls tʃ j tɕ j ə ts н Θ tɕ j ʔ ɤ ts dc ls dʒ j dz tɕ Θ dz в tɕ ʳə dʒ dz dc ts dz ʔ ts ls j dz ɹ dz r ɲ

ʅ Θ fnj j ɡ ts н dz w h dz dc ʔ н j dz ɹ ə ɡ . ʃ j dz н j dz j j ə fnj ʔ fnj ts ɥ dc Θ dz r ɹ ls dz ts ə r ɲ ts dc в j j ʔ dz ts ɡ ts w w ts dz н Θ ɡ ts tɕ ts н Θ ts fnj lz ʔ ts ls j dz ɹ dz Θ w (ʂ ts ls j dz ɹ dz Θ w ¯ 3)- ɹ- 0 , ʃ ts tʃ ts dz lz dz Θ w tʃ dz ʔ dz ls Θ dʒ 3 ɤ dc dz r ɲ н ts dʒ Θ dc 1 н j ls fnj ʔ dc ʔ fnj Θ н . 4 Θ ə ls ts dz ts dʒ dz ¯ 2 , ʔ ts tɕ tɕ j ʔ ɥ dc ts dz dz ts ʔ h ʔ ts dz r , ls j ɲ dz dc ʔ lz dʒ Θ dz j w ls j ɲ

ʅ fnj j fnj lz h j fnj ls ə lz ʁ h dc j dc fnj ls ts ɥ dz dc ʔ dc ls j tʃ dz ts fnj dz Θ ts ə j dz Θ ɡ tɕ lz ʟ ʔ dc dz Θ tʃ j tɕ ts dc dz н Θ fnj dz ts 2 ɥ 0 dz 3 Θ 0 ə j 6 ç ɿ tɕ j н dz ts ɤ j tɕ j ʔ ts dz fnj ls tɕ lz ʔ ɥ dc dc dc ls j ɲ dz dc ɥ j fnj ʔ ts dʒ lz tʃ j tɕ j ə ts ts tɕ lz ɤ j н j ʔ fnj ls ə lz ʁ h dc j ʔ ts ls j dz ɹ dz r j , dz Θ ɲ ts н w h dc j fnj w dz Θ ls j tɕ dz Θ ɡ tɕ lz ʟ ʔ dc ʔ - ts dʒ dʒ ts dz Θ ʔ ɹ dz fnj ts w j tɕ r ə tʃ tɕ Θ dz dz ts ts dʒ Θ ʁ ts в j ə j dʒ ts j f tɕ j ɤ dc dʒ j ls j tʃ dz ts fnj dz Θ в ɤ j dz dc w . ɿ j tɕ j ə ts н ʔ ts ls j dz ɹ dz r ɲ dz j tʃ tɕ j н lz fnj dʒ Θ ls tɕ dc ə Θ j ls fnj w .

5.5. ɿ tɕ j н dz ts ɤ j dz dc w tʃ ts fnj ls tɕ ts dc ls j dz ɹ fnj ls ə lz dc tɕ j ʔ ts ts в j fnj tʃ j ɥ j dz dc w dz ts tɕ dʒ Θ ls dc ə dz ts ʔ dz Θ н j ɤ dz ts fnj ls dc dc в j ʟ ts

н ts ɡ dz ts Θ fnj tʃ dz tɕ ts ə j н j dz dz r dʒ tɕ Θ fnj j ɥ dz j ʔ ls Θ Θ dʒ dz Θ н j j dz ɤ Θ dz ts Θ fnj ls 9 dc , ç ls ʃ j ɥ tʃ fnj dc fnj ls j dʒ Θ ls j tʃ dz ts fnj dz Θ в ɤ j dz dc w ɡ ts tɕ ts н Θ ʃ j dz н j dz j j ə tʃ j tɕ j fnj ɥ j ls j dz Θ н j ɤ dz ts fnj ls dc ls j tʃ dz ts ə r ɲ fnj j ls j ʔ fnj lz ɥ dz Θ н j ɤ dz ts fnj ls ɹ fnj dc fnj ls j dʒ r dz fnj ls Θ dz j fnj w н dz Θ н ts ts dʒ ls j dz j dz ts fnj dc fnj ls j dʒ Θ ls j tʃ dz ts fnj dz Θ в ɤ j dz dc w fnj tʃ ts fnj ts в dz Θ ts в j fnj tʃ j ɥ dc ls j tʃ dz ts dz ts fnj dc ls j dz w ə dz j ts в ɲ ts н dc dʒ ts dʒ ts в j j dʒ j dz Θ tʃ j tɕ

н ts ɡ dz Θ fnj dz ts tʃ dc fnj ɹ dʒ lz dc fnj tʃ ts dz dz dc ls j dz ɹ dz ts ɡ ts ʔ ts dʒ dc ls j tɕ Θ ʔ ts dz Θ 24.039207 14 ts ls ʂ 2 0 2 0 ɡ ts н lz ə ɡ . ʃ j dz н j dz j j ə dʒ dc ʔ tɕ ts tɕ Θ ʔ ts dz Θ ¯ 4 . ɾ dz w ts в j fnj tʃ j ɥ j dz dc w ls j tʃ dz ts ə ts ʔ fnj ls tɕ ts dc ls j dz ɹ fnj ls ə ts dz ts ə ts ʔ dʒ Θ ɡ dc fnj ls tɕ Θ dz ɹ dz ts ʔ fnj j ls dc н dc Θ dʒ j ls tɕ = ts 2 dʒ 0 0 dʒ ɹ dʒ lz dc tʃ tɕ dc в tʃ dz tɕ dc ts ʟ ls dc w ls ɤ j j dz dz ʔ dz dz ts fnj ʔ 0 ɹ dʒ .

ʅ fnj ə w ʟ dc fnj tʃ tɕ ts ɡ dz ts ʟ Θ dʒ dc tɕ Θ ʟ ə dc ls dc w tʃ tɕ ts dʒ r h dz j ə ts ʟ dʒ ts ɤ dz ts dz ts ə ts j fnj ls tɕ ts dc ls j dz ɹ fnj ls ə ts ɤ dc dz ts ɡ ts fnj j ʔ fnj j ə - j tɕ Θ tʃ Θ н dz ts ʔ ɥ Θ fnj ls dc ɡ ts tɕ ts н fnj ʔ ts ɡ ts ts ʔ tɕ lz ɡ Θ . ɾ dz fnj j ʔ ls ts dz tɕ Θ j ls в dz j ts в ɲ ts н dc dʒ ts dz ts fnj ts tɕ ts dc ʔ ts j ls dz j dz fnj ls dz ts ts ʔ dc fnj s ts ls j tʃ dz ts ə r ɲ fnj j ls j ʔ .

н ts ɡ dz Θ fnj dz ts ɡ j dz j tɕ Θ dz ɹ dz ts ɡ ts tʃ dz Θ dz Θ dc tɕ Θ ʟ ə dc ls dc w н ts 2 0 3 0 ɡ . tɕ j ʔ ts dz fnj ls tɕ lz ʔ ɥ dc w ls j tʃ dz ts ə r ɲ fnj j ls j ʔ ts в j fnj tʃ j ɥ j tɕ dz fnj dc w j ʔ ts dc ə dz r ɲ tʃ tɕ dc tɕ ts fnj ls ts ə ls j tʃ dz ts ə ts ʔ dz Θ ɡ

.I fŋ ə ʷ ʟ ɕ fŋ ɕ fŋ ɥ j ʧ ʧ Θ ʤ ɕ j ʤʒ ɻ ʕ fŋ ʧ ʤ ʤ Θ ls Θ ɥ ɕ ʦ ʤ ɕ
ʧ j ʕ ʦ ʤ fŋ ls ʧ ʤ ʕ ɥ ɕ ʷ ls j ʧ ʤ ʦ ə ʳ ɔ̃ fŋ j ls j ʔ . ɻ ʤ Θ ʤ ʤʒ j ʧ ʦ ʧ
ʧ ʧ fŋ ls Θ ə ʤ j. ʤ 1. ɕ 5.2. ls Θ в

[illegible]

[illegible]	[illegible]	[illegible]	[illegible]	[illegible]	[illegible]	[illegible]
1	[illegible]	[illegible]	32	100/100	2014 [illegible]	[illegible]
2	[illegible]	[illegible]	50	100/100	2014 [illegible]	[illegible]
3	[illegible]	[illegible]	12	70/70	2014 [illegible]	[illegible]
4	[illegible]	[illegible]	43	70/70	2014 [illegible]	[illegible]
5	[illegible]	[illegible]	59	150/150	2014 [illegible]	[illegible]
6	[illegible]	[illegible]	12,6	150/150	2014 [illegible]	[illegible]
7	[illegible]	[illegible]	75,4	150/150	2014 [illegible]	[illegible]
8	[illegible]	[illegible]	56,5	150/150	2014 [illegible]	[illegible]
9	[illegible]	[illegible]	63	100/100	2014 [illegible]	[illegible]
10	[illegible]	[illegible]	13	100/100	2014 [illegible]	[illegible]
11	[illegible]	[illegible]	73	73,6/73,6	2014 [illegible]	[illegible]
12	[illegible]	[illegible]	13	62,2/61,2	2014 [illegible]	[illegible]

[illegible]	[illegible]	[illegible]	[illegible]	[illegible]	[illegible]
13	[illegible]	[illegible]	75,3	273/273	2015 [illegible]
14	[illegible]	[illegible]	22,8	273/273	2015 [illegible]
15	[illegible]	[illegible]	73	273/273	2015 [illegible]
16	[illegible]	[illegible]	14	100/100	2015 [illegible]
17	[illegible]	[illegible]	40	76/76	2015 [illegible]
18	[illegible]	[illegible]	73	273/273	2016 [illegible]
19	[illegible]	[illegible]	33	219/219	2016 [illegible]
20	[illegible]	[illegible]	20	100/100	2016 [illegible]
21	[illegible]	[illegible]	88	100/100	2016 [illegible]
22	[illegible]	[illegible]	18	100/100	2016 [illegible]
23	[illegible]	[illegible]	39	219/219	2017 [illegible]
24	[illegible]	[illegible]	64	219/219	2017 [illegible]

ক্রমিক নং	প্রকল্প এলাকা	প্রস্তাবিত জীবনযাপন ব্যয়	প্রস্তাবিত জীবনযাপন ব্যয় নির্ধারণ	প্রস্তাবিত জীবনযাপন ব্যয় নির্ধারণ / প্রস্তাবনা প্রণয়ন	প্রকল্প বাস্তবায়ন শুরুর তারিখ	প্রকল্প বাস্তবায়ন অগ্রগতি
25	১১ উপজেলা ১০	৩৩ টাকা ৩ হাজার ৫	22	100/100	2017 সাল	প্রকল্প এলাকার জীবনযাপন ব্যয় নির্ধারণ ও প্রস্তাবনা প্রণয়ন কার্যক্রম বাস্তবায়ন প্রকল্পের আওতায় ২০১৭-২০১৮ অর্থবছরে ১৩ জন প্রকল্প কর্মকর্তা-কর্মচারীর জন্য প্রস্তাবিত জীবনযাপন ব্যয় নির্ধারণ ও প্রস্তাবনা প্রণয়ন করা হয়।

[illegible]

[illegible]	[illegible]	[illegible]	[illegible]	[illegible]	[illegible]	[illegible]
1	[illegible]	[illegible]	32	90/50	2014 [illegible]	[illegible]
2	[illegible]	[illegible]	50	90/50	2014 [illegible]	[illegible]
3	[illegible] 11	[illegible]	12	50/40	2014 [illegible]	[illegible]
4	[illegible]	[illegible]	43	50/40	2014 [illegible]	[illegible]
5	[illegible]	[illegible] 3	20	108/89	2016 [illegible]	[illegible]
6	[illegible] 3	[illegible]	18	76/57	2016 [illegible]	[illegible]
7	[illegible]	[illegible]	22	114/57	2017 [illegible]	[illegible]

6. Предельные индексы роста платы граждан за коммунальные услуги в муниципальном образовании

Предельные индексы роста платы граждан за коммунальные услуги в муниципальном образовании на период с 2030 по 2034 годы устанавливаются в соответствии с Основами ценообразования в сфере водоснабжения и водоотведения, утвержденными постановлением Правительства Российской Федерации от 29 июля 2013 года № 641 «Об утверждении Основ ценообразования в сфере водоснабжения и водоотведения», Основами ценообразования в сфере теплоснабжения, утвержденными постановлением Правительства Российской Федерации от 22 октября 2012 года № 1075 «О ценообразовании в сфере теплоснабжения», Основами ценообразования в сфере обращения с твердыми коммунальными отходами, утвержденными постановлением Правительства Российской Федерации от 30 мая 2016 года № 505 «Об утверждении Основ ценообразования в сфере обращения с твердыми коммунальными отходами», Основами ценообразования в сфере электроэнергетики, утвержденными постановлением Правительства Российской Федерации от 26 марта 2016 года № 240 «Об утверждении Основ ценообразования в сфере электроэнергетики», Основами ценообразования в сфере обращения с твердыми коммунальными отходами, утвержденными постановлением Правительства Российской Федерации от 30 мая 2016 года № 505 «Об утверждении Основ ценообразования в сфере обращения с твердыми коммунальными отходами».

Предельные индексы роста платы граждан за коммунальные услуги в муниципальном образовании на период с 2030 по 2034 годы устанавливаются в соответствии с Основами ценообразования в сфере водоснабжения и водоотведения, утвержденными постановлением Правительства Российской Федерации от 29 июля 2013 года № 641 «Об утверждении Основ ценообразования в сфере водоснабжения и водоотведения», Основами ценообразования в сфере теплоснабжения, утвержденными постановлением Правительства Российской Федерации от 22 октября 2012 года № 1075 «О ценообразовании в сфере теплоснабжения», Основами ценообразования в сфере обращения с твердыми коммунальными отходами, утвержденными постановлением Правительства Российской Федерации от 30 мая 2016 года № 505 «Об утверждении Основ ценообразования в сфере обращения с твердыми коммунальными отходами», Основами ценообразования в сфере электроэнергетики, утвержденными постановлением Правительства Российской Федерации от 26 марта 2016 года № 240 «Об утверждении Основ ценообразования в сфере электроэнергетики», Основами ценообразования в сфере обращения с твердыми коммунальными отходами, утвержденными постановлением Правительства Российской Федерации от 30 мая 2016 года № 505 «Об утверждении Основ ценообразования в сфере обращения с твердыми коммунальными отходами».

Таблица 6.1

Наименование показателя	Единица измерения показателя	Значение показателя	Предельный индекс роста платы граждан за коммунальные услуги в муниципальном образовании	
			Индекс роста платы граждан, %	Индекс роста платы граждан, руб.
Объем потребления холодной воды	тыс. куб. м	121953,22	16730,00	20105,642

Таблица 6.2

Наименование показателя	Единица измерения показателя	Значение показателя	Предельный индекс роста платы граждан за коммунальные услуги в муниципальном образовании	
			Индекс роста платы граждан, %	Индекс роста платы граждан, руб.
Объем потребления холодной воды	тыс. куб. м	134817,5	19174,69	21897,505

Таблица 6.3

Наименование показателя	Единица измерения показателя	Значение показателя	Предельный индекс роста платы граждан за коммунальные услуги в муниципальном образовании	
			Индекс роста платы граждан, %	Индекс роста платы граждан, руб.
Объем потребления холодной воды	тыс. куб. м	207124,6	29458,74	33641,88

7. Предельные индексы роста платы граждан за коммунальные услуги в муниципальном образовании на период с 2030 по 2034 годы

7.1. Предельные индексы роста платы граждан за коммунальные услуги в муниципальном образовании на период с 2030 по 2034 годы

Предельные индексы роста платы граждан за коммунальные услуги в муниципальном образовании на период с 2030 по 2034 годы устанавливаются в соответствии с Основами ценообразования в сфере водоснабжения и водоотведения, утвержденными постановлением Правительства Российской Федерации от 29 июля 2013 года № 641 «Об утверждении Основ ценообразования в сфере водоснабжения и водоотведения», Основами ценообразования в сфере теплоснабжения, утвержденными постановлением Правительства Российской Федерации от 22 октября 2012 года № 1075 «О ценообразовании в сфере теплоснабжения», Основами ценообразования в сфере обращения с твердыми коммунальными отходами, утвержденными постановлением Правительства Российской Федерации от 30 мая 2016 года № 505 «Об утверждении Основ ценообразования в сфере обращения с твердыми коммунальными отходами», Основами ценообразования в сфере электроэнергетики, утвержденными постановлением Правительства Российской Федерации от 26 марта 2016 года № 240 «Об утверждении Основ ценообразования в сфере электроэнергетики», Основами ценообразования в сфере обращения с твердыми коммунальными отходами, утвержденными постановлением Правительства Российской Федерации от 30 мая 2016 года № 505 «Об утверждении Основ ценообразования в сфере обращения с твердыми коммунальными отходами».